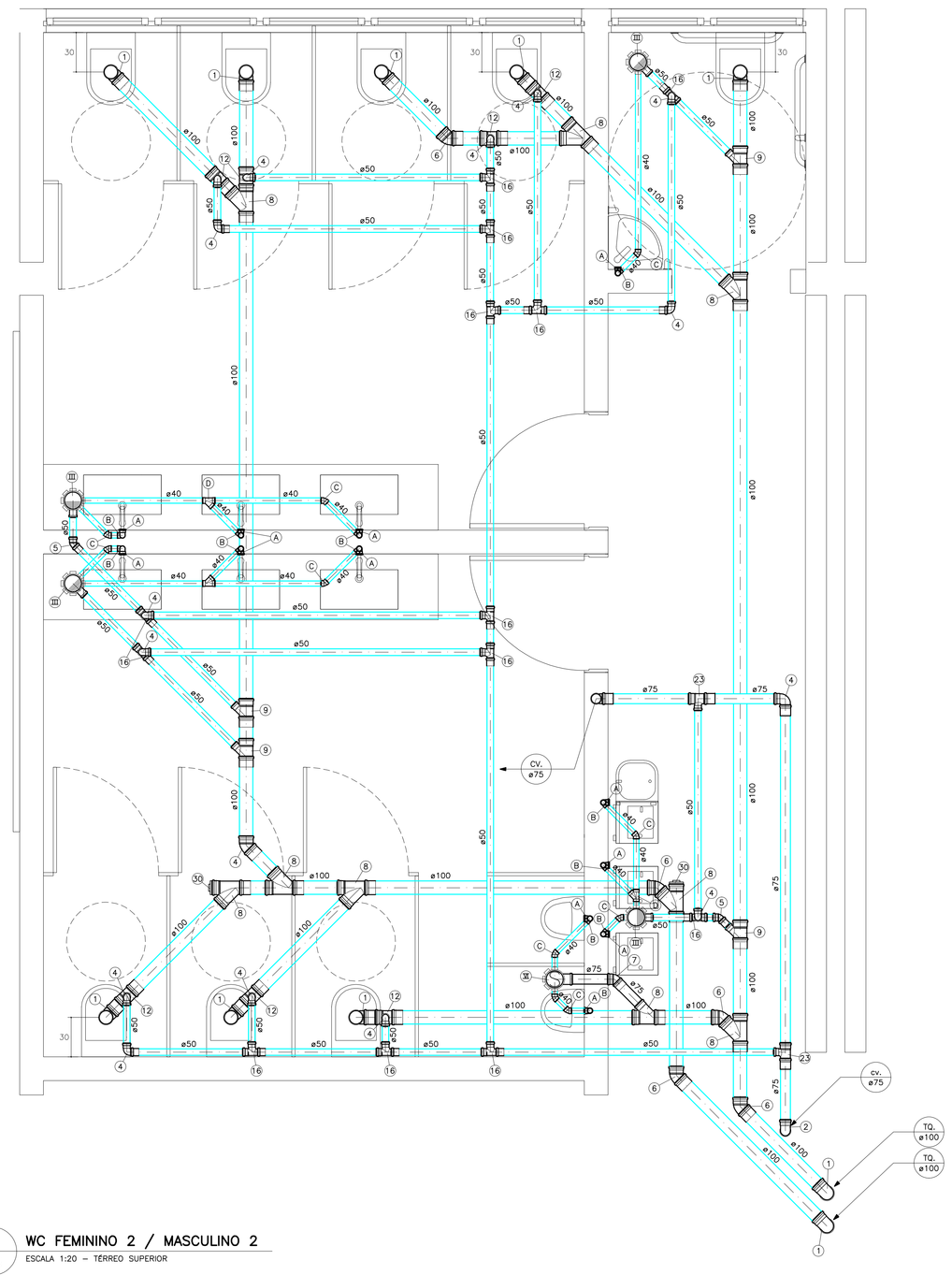

E 15 WC FEMININO 2 / MASCULINO 2
ESCALA 1:20 – TÉRREO SUPERIOR

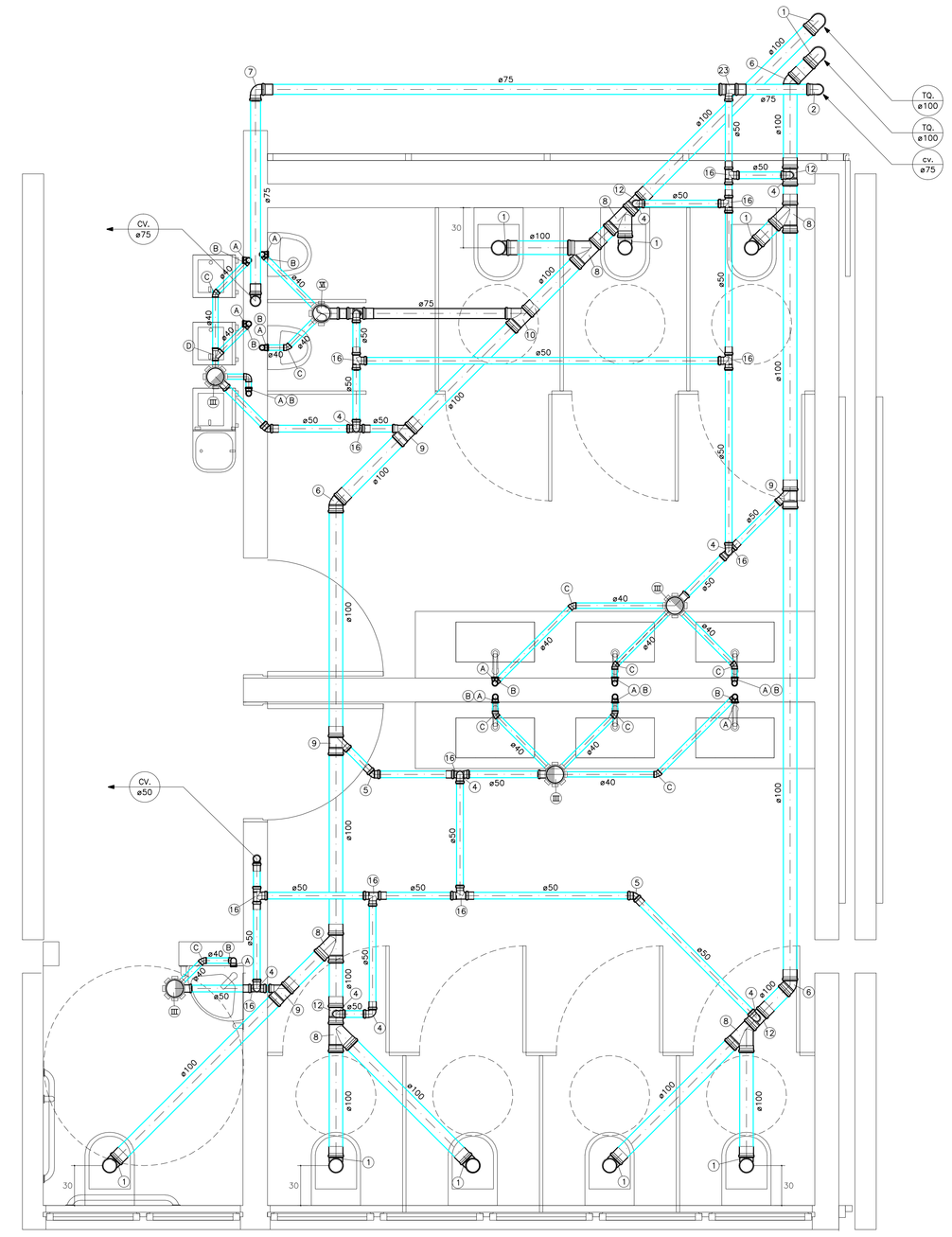

E 16 WC FEMININO 3 / MASCULINO 3
ESCALA 1:20 – TÉRREO SUPERIOR

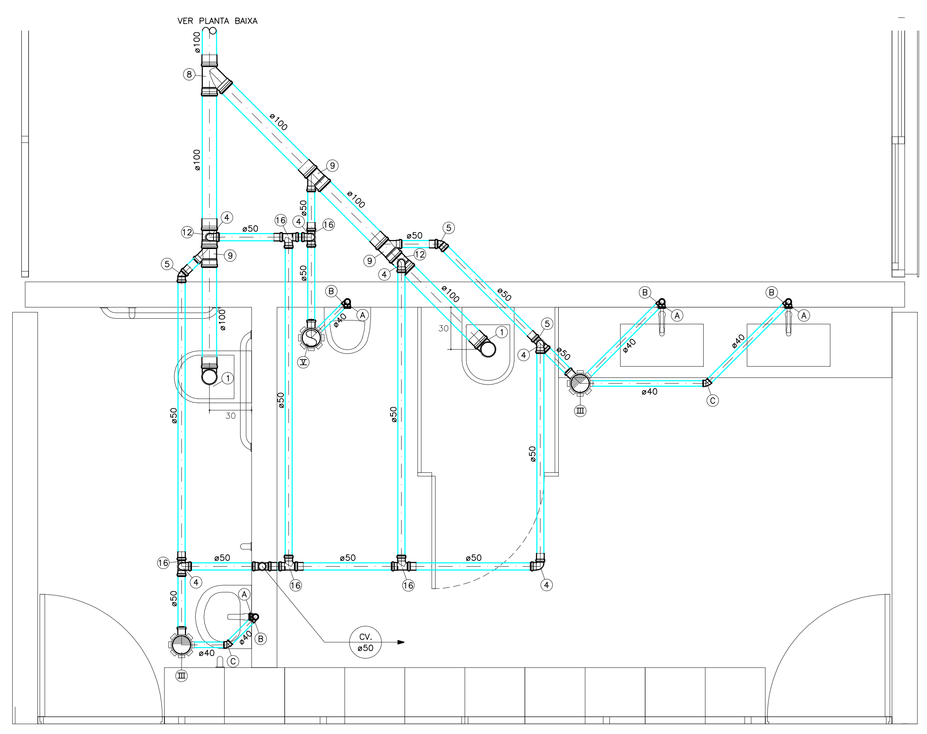

E 17 BANHEIRO
ESCALA 1:20 – TÉRREO SUPERIOR

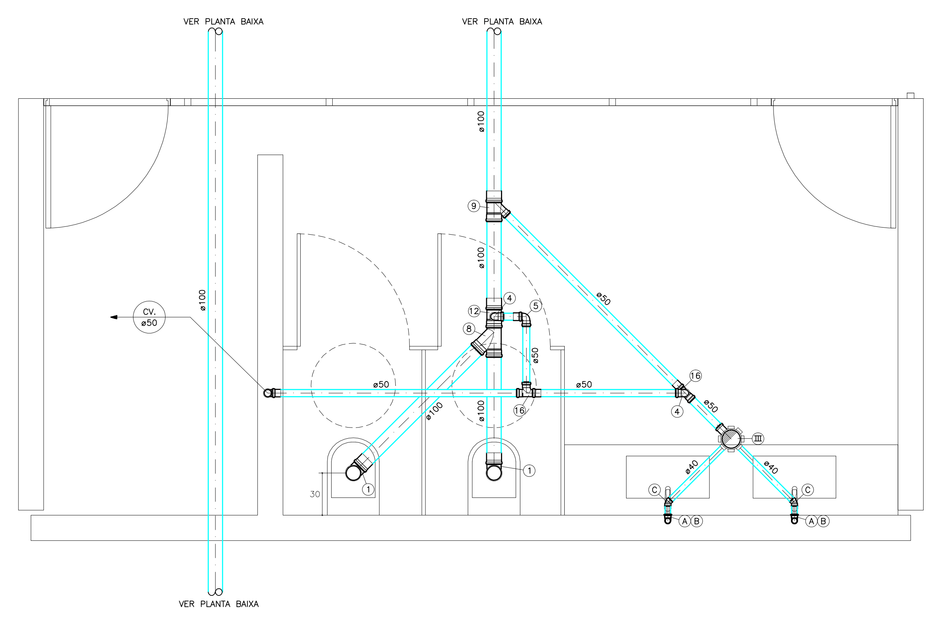

E 18 BANHEIRO
ESCALA 1:20 – TÉRREO SUPERIOR

LEGENDA DAS CONEXÕES DE ESGOTO / ÁGUA PLUVIAL

SIMB.	DESCRIÇÃO – ESGOTO PRIMÁRIO
1	CURVA RAIO CURTO 90° ESGOTO ø100
1A	JOELHO 90° ESGOTO COM VISITA ø100x50
2	CURVA RAIO CURTO 90° ESGOTO ø75
3	CURVA 87°30' PARA PÉ DE COLUNA ESGOTO SÉRIE REFORÇADA ø100
4	JOELHO 90° ESGOTO ø50
5	JOELHO 45° ESGOTO ø50
6	JOELHO 45° ESGOTO ø100
7	JOELHO 45° ESGOTO ø75
8	JUNÇÃO SIMPLES ESGOTO ø100
9	JUNÇÃO SIMPLES ESGOTO ø100x50
10	JUNÇÃO SIMPLES ESGOTO ø100x75
11	JUNÇÃO SIMPLES ESGOTO ø75x50
12	TE ESGOTO ø100x50
13	JUNÇÃO INVERTIDA ESGOTO ø75x50
14	TE DE INSPEÇÃO ESGOTO SÉRIE REFORÇADA ø100x75
15	TE DE INSPEÇÃO ESGOTO SÉRIE REFORÇADA ø75x75
16	TE ESGOTO ø50
17	BUCHA DE REDUÇÃO LONGA ESGOTO ø50x40
18	REDUÇÃO EXCÊNTRICA ESGOTO ø75x50
19	REDUÇÃO EXCÊNTRICA ESGOTO ø100x75
20	CURVA 87°30' PARA PÉ DE COLUNA ESGOTO SÉRIE REFORÇADA ø75
21	JUNÇÃO DUPLA ESGOTO ø100
22	REDUÇÃO EXCÊNTRICA ESGOTO ø100x50
23	TE ESGOTO ø75x50
24	JUNÇÃO SIMPLES ESGOTO ø50
25	JUNÇÃO DUPLA ESGOTO ø75
26	TE ESGOTO ø100x75
27	JUNÇÃO SIMPLES ESGOTO ø75
28	TE ESGOTO ø75
29	TE ESGOTO ø100
30	PLUG ESGOTO ø100, ø75 ou ø50
31	CURVA 87°30' PARA PÉ DE COLUNA ESGOTO SÉRIE REFORÇADA ø150
32	TE DE INSPEÇÃO ESGOTO SÉRIE REFORÇADA ø150x100
33	JUNÇÃO SIMPLES ESGOTO ø150x100

SIMB.	DESCRIÇÃO – ESGOTO SECUNDÁRIO
A	JOELHO 90° ESGOTO ø40x38 COM ANEL PARA SIFÃO
B	JOELHO 90° ESGOTO ø40 COM BOLSAS LISAS
C	JOELHO 45° ESGOTO ø40 COM BOLSAS LISAS
D	JUNÇÃO SIMPLES ESGOTO ø40 COM BOLSAS LISAS
E	BUCHA DE REDUÇÃO LONGA SOLDÁVEL ø40x25
F	BUCHA DE REDUÇÃO LONGA SOLDÁVEL ø50x32

SIMB.	DESCRIÇÃO – ACESSÓRIOS
I	RALO SIFONADO CILINDRICO ø100, COM GRELHA
II	RALO SIFONADO ø100x150x50 COM GRELHA E PROLONGADOR DE ACORDO COM A ALTURA DA LAJE
III	RALO SIFONADO ø150x150x50 COM GRELHA E PROLONGADOR DE ACORDO COM A ALTURA DA LAJE
IV	RALO SIFONADO ø150x185x75 COM GRELHA E PROLONGADOR DE ACORDO COM A ALTURA DA LAJE
V	RALO SIFONADO ø150x150x50 COM TAMPA CEGA (HERMÉTICO) E PROLONGADOR DE ACORDO COM A ALTURA DA LAJE
VI	RALO SIFONADO ø150x185x75 COM TAMPA CEGA (HERMÉTICO) E PROLONGADOR DE ACORDO COM A ALTURA DA LAJE

DESENHO DE REFERÊNCIA	FOLHA
PAVIMENTO TÉRREO INFERIOR	001/011
PAVIMENTO TÉRREO INTERMEDIÁRIO	002/011
PAVIMENTO TÉRREO SUPERIOR	003/011
COBERTURA	004/011
DETALHES DE ESGOTO (E-01 A E-05)	005/011
DETALHES DE ESGOTO (E-06 A E-14)	006/011
DETALHES DE ESGOTO (E-15 A E-18)	007/011
DETALHES ISOMÉTRICOS (A-01 A A-08)	008/011
DETALHES ISOMÉTRICOS (A-09 A A-14)	009/011
DETALHES ISOMÉTRICOS (A-15 A A-24)	010/011
DETALHES ISOMÉTRICOS (A-25 A A-30)	011/011

REVISÃO	DATA	DESCRIÇÃO
R01	08/11/2019	ALTERAÇÕES FEITAS CONFORME RELATÓRIO DE COMPATIBILIZAÇÃO
R02	11/05/2020	ALTERAÇÕES FEITAS CONFORME RELATÓRIO DE COMPATIBILIZAÇÃO
R03	25/06/2020	REVISÃO CONFORME RELATÓRIO DE COMPATIBILIZAÇÃO DE 19-06-20

NOTAS
1 NÃO MEDIR O DESENHO, SEMPRE CONSIDERAR AS COTAS.
2 COTAS EM METROS, NÍVEIS EM METRO, TODA COTA INDICADA DEVERÁ SER CONFERIDA NA OBRA.
3 TODOS OS DETALHES DEVEM SER CONFERIDOS NA OBRA PELO CONSTRUTOR E A EQUIPE DE PROJETO.
4 EM CASO DE DÚVIDA, O ARQUITETO (OU ENGENHEIRO RESPONSÁVEL) DEVERÁ SER CONSULTADO.
5 TODOS OS DETALHES MOMENTE MENÇÃO MODIFICADOS PELA CONSTRUTORA MEDIANTE EXECUÇÃO DE PROTÓTIPO E APROVAÇÃO DO ARQUITETO (OU ENGENHEIRO RESPONSÁVEL).
6 OBSERVAR AS NORMAS DE ACESSIBILIDADE VIGENTE (NBR 9050/94, 1989/99).
7 OBSERVAR AS NORMAS DE IMPERMEABILIZAÇÃO VIGENTES (NBR 9575/94, 9574/94, 9574/85 E OUTRAS).
8 OBSERVAR AS NORMAS DE SEGURANÇA VIGENTES.
9 PORTAS E PAINÉIS DE VIDRO DEVEM ATENDER A LEI 7.746, DE 1.98 ,AS NR DE 1989, TODAS AS ESQUADRIAS COM VIDROS VOLTADOS PARA O EXTERIOR DEVO ABAIXO DE BIXOM DE ALTURA TERÃO VIDROS DE SEGURANÇA (LAMINADO OU TEMPERADO).
10 CIR ELÉTRICA,HIDROSS DEVERÃO SER EXECUTADOS EM CHAPA DE AÇO, TOMANDO COMO REFERÊNCIA AS MEDIDAS INDICADAS DU PROJETO. DEVERÃO OBEDECER AINDA A NORMA NBR 10/9898.
11 NÃO ESCALAR DESENHO, USAR SOMENTE COTAS.
12 O PROFISSIONAL RESPONSÁVEL PELA EXECUÇÃO DA OBRA BE COMPROMETE A CONSTRUIR A GALGADA DE SUA RESPONSABILIDADE, ADEQUANDO COM AS VIZINHAS, CONFORME CÓDIGO DE EDIFICAÇÕES DO DF.
13 O PROFISSIONAL RESPONSÁVEL PELA EXECUÇÃO DA OBRA BE COMPROMETE A CUMPRIR OS PARÂMETROS COM O PROPRIETÁRIO, BE COMPROMETE A EXECUTAR A INSTALAÇÃO DO PRIO TÉTE, DE ALERTA E DIRECIONAL.
14 OB VÍDIO DE ALÇÉBIO DA EDIFICAÇÃO, PARA PERMITIR ACESSIBILIDADE ÀS PESSOAS COM DIFICULDADE DE LOCOMOÇÃO, DEVERÃO SER ATENDIDAS AS DIMENSÕES MÍNIMAS ESTABELECIDAS NAS NORMAS ABNR9050/94 E/OU GARANTINDO COM ALTURA MÁXIMA DE 1,8 m E TRILHOS DE DIÂMETRE EM PORTAS DE CORREDOR.
15 TODAS AS ESCADAS BERÃO EXECUTADAS EM PRIO ANTI-DERRAPANTE, DI ACABAMETO LIRO E REBIMÉTRICA A 3 CM DA BORDA DO PISO, COM ALTURA MÁXIMA DE 0,15 m E PROFUNDIDADE MÍNIMA DE 0,30 m.
16 A COTA ALTIMÉTRICA DO LOTE NO PONTO MÉDIO É DE 999,19m e CORRESPONDE AO NÍVEL +,15m DO PROJETO, FOI ADOTADA A COTA 999,19m COMO A COTA ZERO DO PROJETO.
17 NÃO É PERMITIDO O LANÇAMENTO DE ÁGUAS PLUVIAIS, RESIDUAIS, CONTEMINANTES ATMTAMENTOS: 3m DE QUALQUER FONTE DE IGNIÇÃO, 1,5m DE ABERTURAS, RALOS, POÇOS, GARAGITÍAS E OUTROS EM NÍVEL INFERIOR; 6m DE DEPÓSITO DE MATERIAL INFLAMÍVEL; 18m DE DEPÓSITO DE HIDROGÊNIO.
18 TODAS AS CAIXAS DE GORDURA, SEPTICA E SUMIDOUR TERÃO RESBERTÍNCIA DE 4 HORAS AO FOGO.
19 TODAS AS PORTAS DE SALAS COM MAIS DE 250 PESSOAS TERÃO BARRAS ANTI-PÂNICO NO SENTIDO DA SAÍDA, INSTALADAS A 90CM DO PRIO ACABADO.

RESPONSÁVEIS TÉCNICOS PELO PROJETO

ENG. CIVIL E ENG. ELETRICISTA ADALBERTO B. PONTES
CREA 13.795 - D/DF

OBRA
CENTRO EDUCACIONAL CRIXÁ
AV. ERNÃ, LOTE 06, BAIRRO CRIXÁ, ÁRÃO BRAZATÍRIA, DF

ETAPA
PROJETO EXECUTIVO

DATA JUN | 2020 | REVIÃO R03

ASSUNTO
INSTALAÇÕES HIDROSSANITÁRIAS
DETALHES DE ESGOTO (E-15 A E-18)

ESCALA 1:20 | FOLHA IHS-007

martins PROJETOS DE INSTALAÇÕES
SIA - 3 R" 980 SALA 3 (TÉRREO ED. ITAÚ
CEP 71.200-000 BRASÍLIA DF
Fone (061) 3032 6448
e-mail : martinsprojetos@martinsprojetos.com

CONFIGURAÇÃO P/ PLOTAGEM | COR ESP. 0,08 | 1 | 2 | 3 | 0,1 | 0,3 | 0,4 | 4 | 5 | 0,5 | 0,6 | 0,7 | 6 | 7 | 8 | 0,8 | DEMAIS 0,4 | PLOT SCALE 1 x 1 | PLOTAGENS PREFERENCIALMENTE COLORIDAS
COLOR | BLACK | AUT.

CDH_02-IHS-PE-FLH-007-R03.dwg

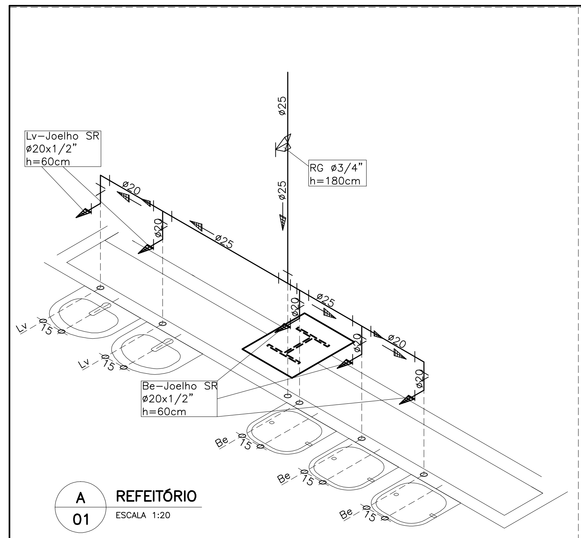

A 01 REFEITÓRIO
ESCALA 1:20

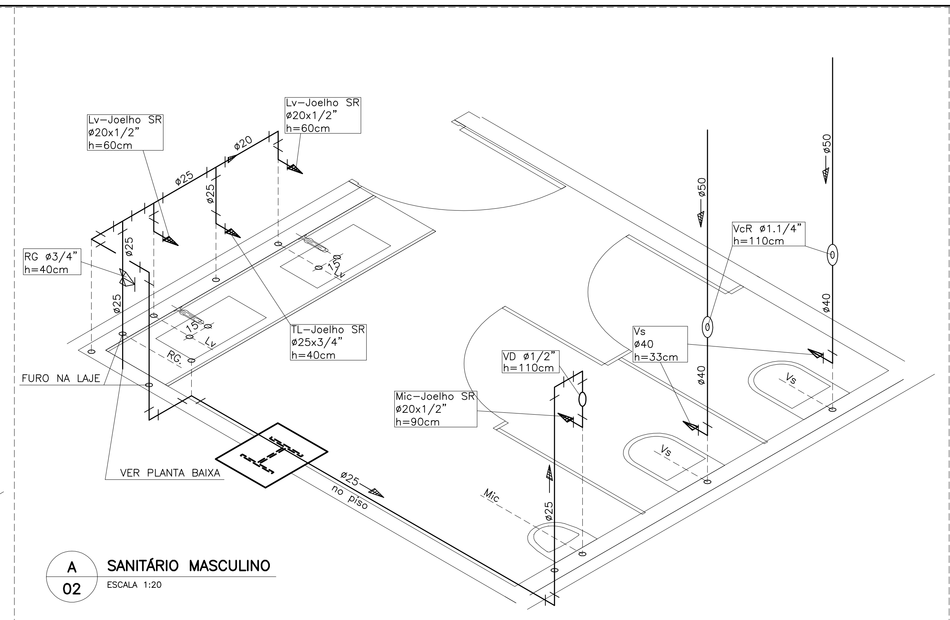

A 02 SANITÁRIO MASCULINO
ESCALA 1:20

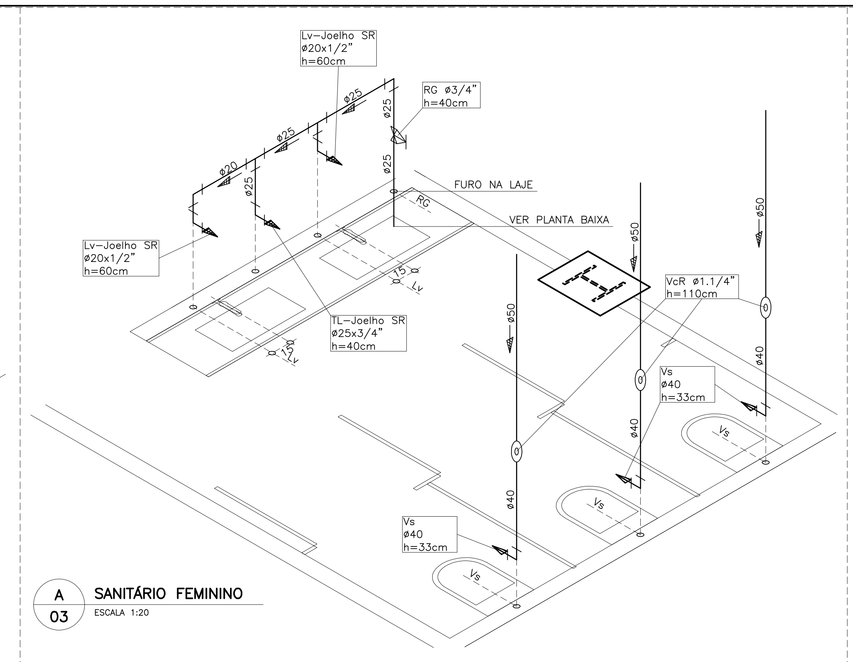

A 03 SANITÁRIO FEMININO
ESCALA 1:20

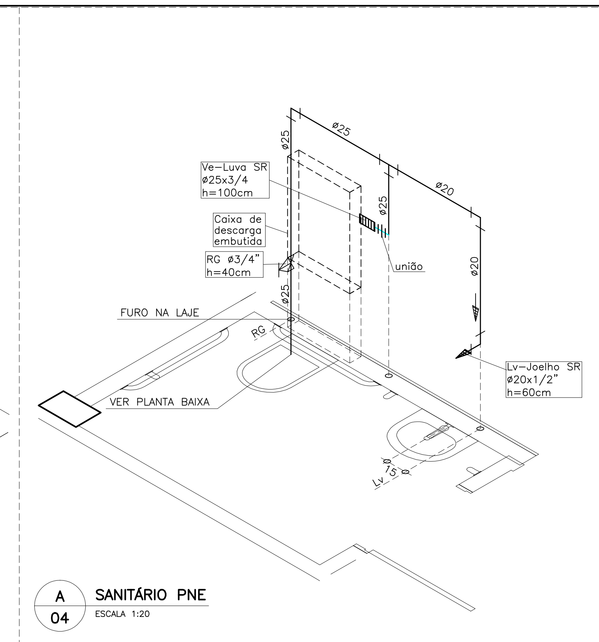

A 04 SANITÁRIO PNE
ESCALA 1:20

LEGENDA DOS DETALHES ISOMÉTRICOS

SIMBOLOGIA	DESCRIÇÃO
	Tubo soldável, diâmetro indicado Referência: PVC soldável Tigre ou tecnicamente equivalente
	Tubo cpvc soldável, diâmetro indicado Referência: Aquatherm Tigre ou tecnicamente equivalente
	Ponto de consumo de água, saída em joelho soldável/rosacável (SR), diâmetro indicado.
	Ponto de consumo de água, saída em luva soldável/rosacável (SR), diâmetro indicado.
	Indicação de registro de gaveta, diâmetro indicado.
	Indicação de registro de pressão, diâmetro indicado.

PONTOS DE ÁGUA

SIGLA	DESCRIÇÃO	DIÂMETRO	ALTURA
Ch	Chuveiro	ø1/2"	2,20m
Fl	Filtro	ø1/2"	1,30m
Lv	Lavatório	ø1/2"	0,60m
Mic	Mictório	ø1/2"	0,90m
Pi	Pia de copa ou cozinha	ø1/2"	0,60m
Tq	Tanque	ø3/4"	0,90m
RG	Registro de gaveta	indicado	indicado
RP	Registro de pressão	indicado	indicado
VD	Válvula de descarga para mictório	ø3/4"	1,10m
Ve	Bacia sanitária com caixa embutida, Ref.: Montana M9000	ø1/2"	1,00m
Vs	Bacia sanitária com caixa acoplada	ø1/2"	0,20m
TL	Torneira de limpeza	ø3/4"	0,40m

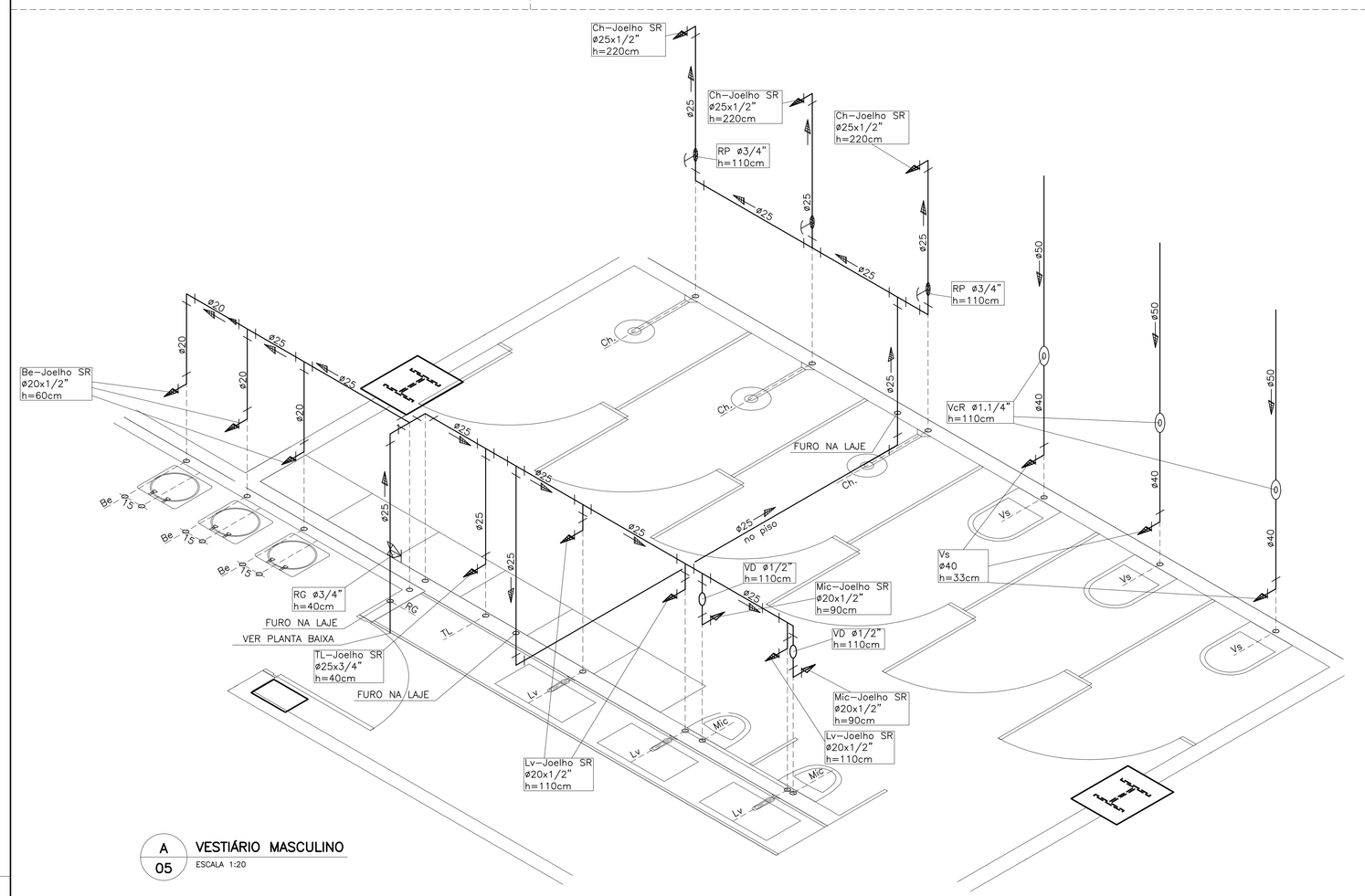

A 05 VESTIÁRIO MASCULINO
ESCALA 1:20

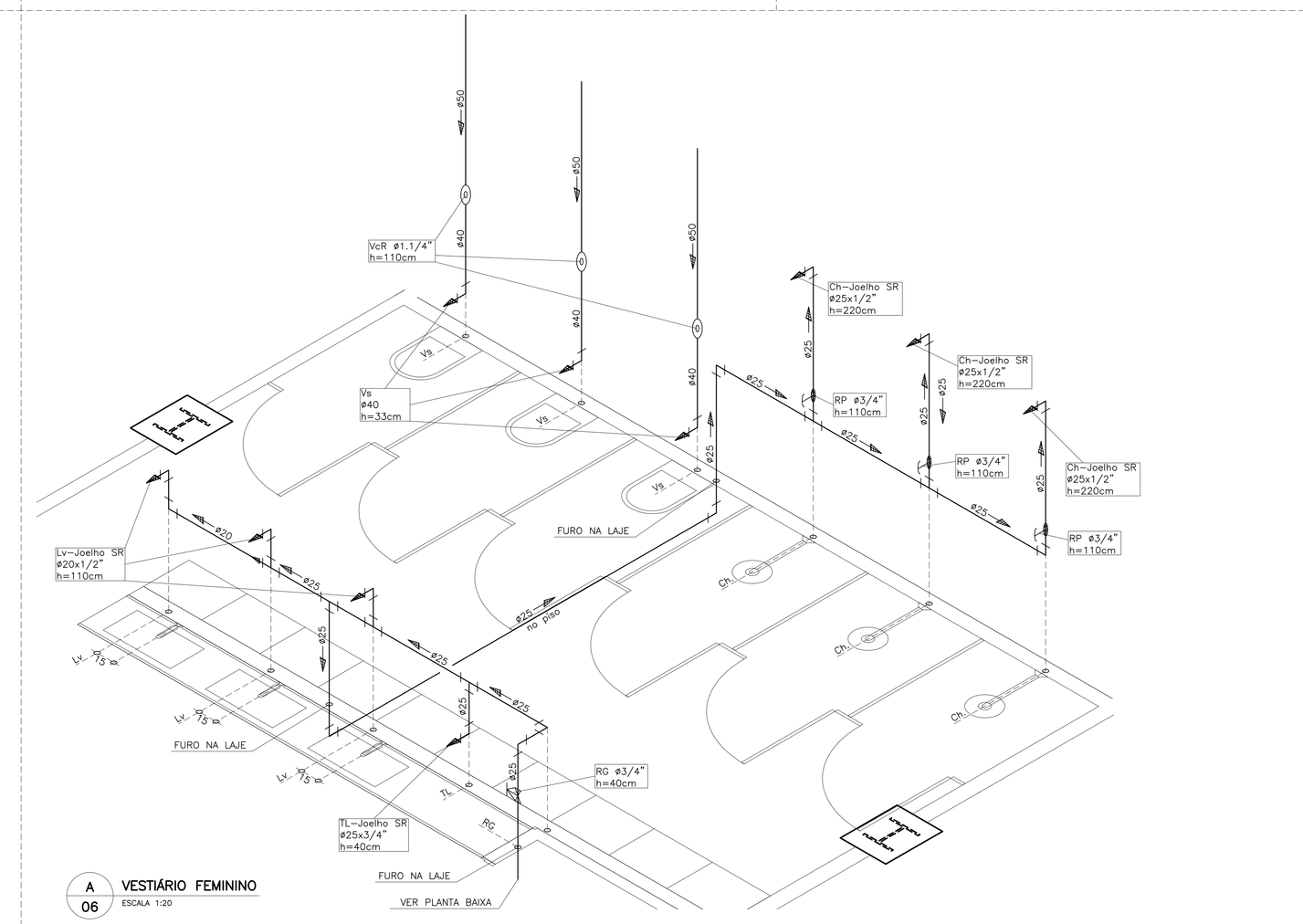

A 06 VESTIÁRIO FEMININO
ESCALA 1:20

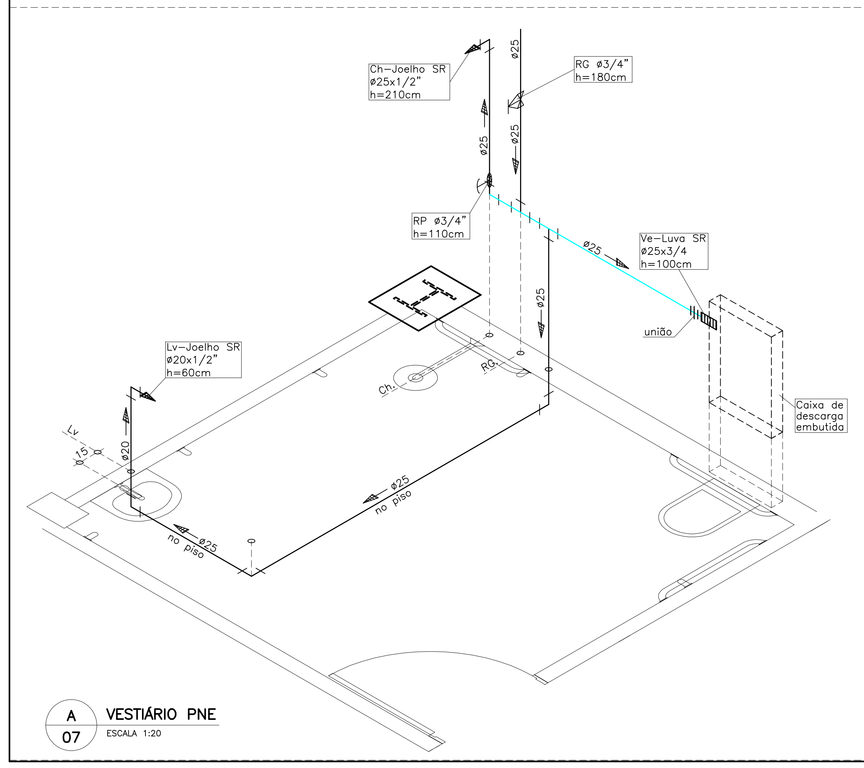

A 07 VESTIÁRIO PNE
ESCALA 1:20

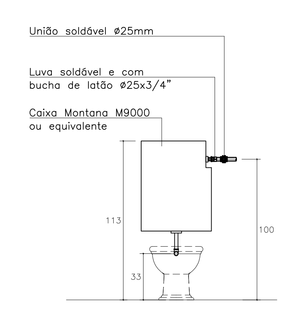

DETALHE DE INSTALAÇÃO DE
CAIXA DE DESCARGA EMBUTIDA
PARA SANITÁRIO ACESSÍVEL
ESCALA 1:20

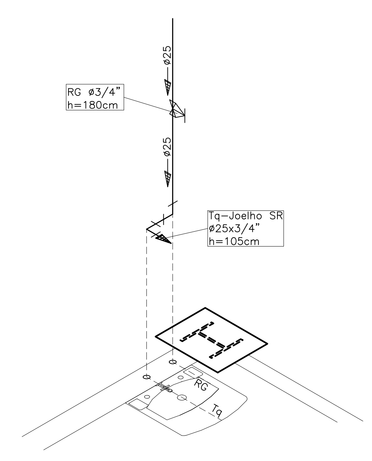

A 08 LIMPEZA
ESCALA 1:20

DESENHO DE REFERÊNCIA	FOLHA
PAVIMENTO TÉRREO INFERIOR	001/011
PAVIMENTO TÉRREO INTERMEDIÁRIO	002/011
PAVIMENTO TÉRREO SUPERIOR	003/011
COBERTURA	004/011
DETALHES DE ESGOTO (E-01 A E-05)	005/011
DETALHES DE ESGOTO (E-06 A E-14)	006/011
DETALHES DE ESGOTO (E-15 A E-18)	007/011
DETALHES ISOMÉTRICOS (A-01 A A-08)	008/011
DETALHES ISOMÉTRICOS (A-09 A A-14)	009/011
DETALHES ISOMÉTRICOS (A-15 A A-24)	010/011
DETALHES ISOMÉTRICOS (A-25 A A-30)	011/011

REVISÃO	DATA	DESCRIÇÃO
R01	06/11/2019	ALTERAÇÕES FEITAS CONFORME RELATÓRIO DE COMPATIBILIZAÇÃO
R02	11/05/2020	ALTERAÇÕES FEITAS CONFORME RELATÓRIO DE COMPATIBILIZAÇÃO
R03	25/06/2020	REVISÃO CONFORME RELATÓRIO DE COMPATIBILIZAÇÃO DE 19-06-20

NOTAS

1 NÃO MEDIR O DESENHO, SEMPRE CONSIDERAR AS COTAS.
2 COTAS EM METROS, NÍVEIS EM METRO. TODA COTA INDICADA DEVERÁ SER CONFERIDA NA OBRA.
3 EM CASO DE INCOERÊNCIA ENTRE DESENHOS, A ESCALA MAIS AMPLA É A QUE VIGORA.
4 SE CASO DE DÚVIDA, O ARQUITETO (OU ENGENHEIRO RESPONSÁVEL) DEVERÁ SER CONSULTADO.
5 ESTE PROJETO DEVE SER LIDO E INTERPRETADO EM CONJUNTO COM OS DEMAIS PROJETOS, MEMORIAIS E EVENTUAIS DE PROTÓTIPO E APROVAÇÃO PRÉVIA DO ARQUITETO RESPONSÁVEL E DO CLIENTE.
6 OBSERVAR AS NORMAS DE ACESSIBILIDADE VIGENTES (ABNT NBR 9050).
7 OBSERVAR A NORMA DE DESEMPENHO (ABNT NBR 15575), PARA ESTRUTURAS, SISTEMAS HIDRO, MEMORIAL E OUTRAS.
8 OBSERVAR A NORMA DE DESEMPENHO (ABNT NBR 15575).
9 OS PISOS DEVERÃO ATENDER AO ESTABELECIDO NA NBR 9050, DE 1.50 JUNTO DE VIDRO, TODAS AS ESQUADRIAS COM VIDROS VOLTADOS PARA O EXTERIOR EXIGI ABAIXO DE 90CM DE ALTURA TERÃO VIDROS DE SEGURANÇA (LAMINADO OU TEMPERADO).
10 CIR ELÉTRICA-CORPOR DIVERÃO SER EXECUTADOS EM CHAVE DE AÇO, TOMANDO COMO REFERÊNCIA AS MEDIDAS INDICADAS EM PROJETO. DIVERÃO OBEDECER AINDA A NORMA NBR 16780B.
11 O PROFISSIONAL RESPONSÁVEL PELA EXECUÇÃO DA OBRA.
12 O PROFISSIONAL RESPONSÁVEL PELA EXECUÇÃO DA OBRA SE COMPROMETE A CONSTRUIR A CALÇADA DE SUA RESPONSABILIDADE, ADEQUANDO COM AS VIZINHAS, CONFORME CÓDIGO DE EDIFICAÇÕES DO DF.
13 O PROFISSIONAL RESPONSÁVEL PELA EXECUÇÃO DA OBRA, JUNTAMENTE COM O PROPRIETÁRIO, SE COMPROMETE A EXECUTAR A INSTALAÇÃO DE PIRO TECO, DE ALERTA E DIRECIONAL.
14 A ÁREA DE PISO DEVERÁ SER ANTIDERRAPANTE, PARA PROMOVER MAIOR SEGURANÇA AS PESSOAS COM DIFICULDADE DE LOCOMOÇÃO TENDO LARGURA MÍNIMA DE OITENTA CENTÍMETROS, SOLEIRA COM BORDAS ARREDONDADAS OU CHANFRADAS COM ALTURA MÁXIMA DE 1,6 cm E TRILHOS DE EMBUTIR EM PORTAS DE CORRER.
15 A ÁREA DE PISO DEVERÁ SER ANTIDERRAPANTE, PARA PROMOVER MAIOR SEGURANÇA AO TRABALHO LIDO E RESISTÊNCIA A 2 HORAS AO FOGO. TODAS AS RAMPAS SERÃO EXECUTADAS COM PISO REGULAR E ANTIDERRAPANTE.
16 A COTA ALTIMÉTRICA DO LOTE NO PONTO MÉDIO É DE 985,18m e CORRESPONDE AO NÍVEL -1,18m DO PROJETO. FOI ADOTADO COMO NÍVEL ZERO DO PROJETO A COTA 986,36m.
17 A CISTERNA, DE GLP FOI LOCADA REDIMENSIONADO DE SEGURANÇA APARTAMENTOS: 8m DE QUALQUER PONTO DE EMISÇÃO; 1,5m DE ABERTURAS, RALOS, POÇOS, CANALETAS E OUTROS EM NÍVEL INFERIOR; 6m DE DEPÓSITO DE MATERIAL COMBUSTÍVEL; 3m DE DEPÓSITO DE MATERIAL INCOMBUSTÍVEL.
18 OS RESERVATÓRIOS DE HIDRANTES E SPRINKLER TERÃO RESISTÊNCIA DE 4 HORAS AO FOGO.
19 TODAS AS PORTAS DE SALAS COM MAIS DE 200 PESSOAS TERÃO BARRAS ANTI-PÂNICO NO SENTIDO DA SAÍDA, INSTALADAS A MEIA DO PISO ACABADO.

RESPONSÁVEIS TÉCNICOS PELO PROJETO

ENG. CIVIL E ENG. ELETRICISTA ADALBERTO B. PONTES
CREA 15.795 - DF/DF

OBRA
CENTRO EDUCACIONAL CRIXÁ
AV. CRIXÁ, LOTE 05, BAIRRO CRIXÁ, ÁREA REMANESCENTE DE ESTAVA

PROJETO EXECUTIVO

OBJETO
INSTALAÇÕES HIDROSSANITÁRIAS
DETALHES ISOMÉTRICOS (A-01 A A08)

DATA	REVISÃO	ESCALA	FOLHA
JUN | 2020	R03	1:25	IHS-008

martins
PROJETOS DE INSTALAÇÕES
SIA - 3 N° 980 SALA 2101/2102 ED. ITAÚ
CEP 71200-000 BSB DF
Fone (061) 3032 8448
e-mail : martinsprojetos@martinsprojetos.com

CONFIGURAÇÃO P/ PLOTAGEM | COR ESP. COLOUR | 1 | 2 | 0,08 | 0,1 | 0,3 | 0,4 | 0,5 | 0,6 | 0,7 | 0,8 | 3 | 4 | 5 | 6 | 7 | 8 | DEMAIS 0,4 AUT. | PLOT SCALE 1 x 1 | PLOTAGENS PREFERENCIALMENTE COLORIDAS
BLACK

CDH_02-IHS-PE-FLH-008-R03.dwg

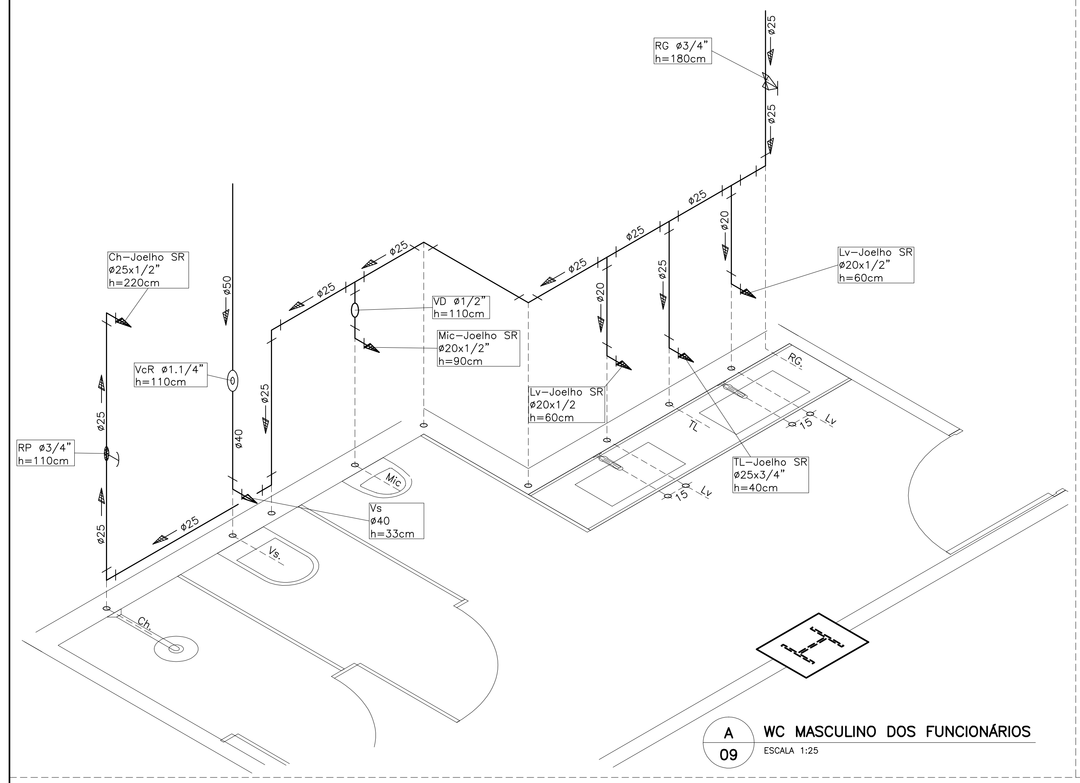

A 09 WC MASCULINO DOS FUNCIONÁRIOS
ESCALA 1:25

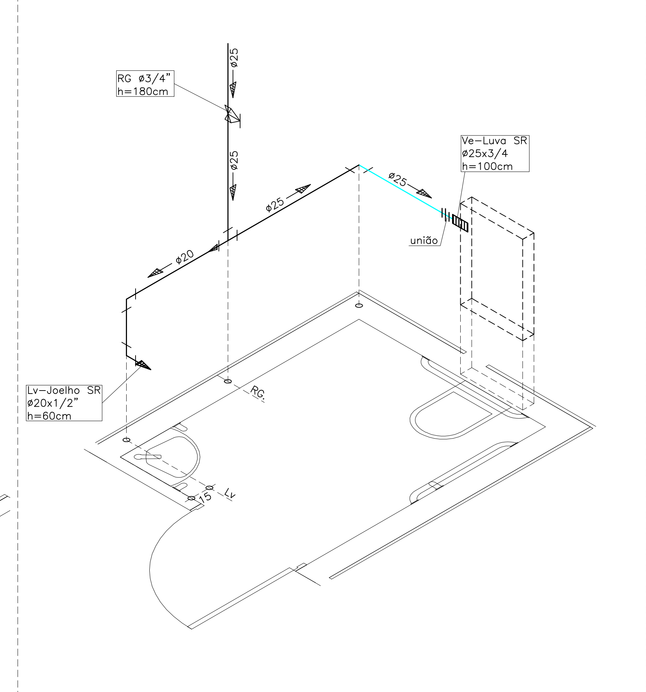

A 10 SANITÁRIO PNE DOS SERVIDORES
ESCALA 1:25

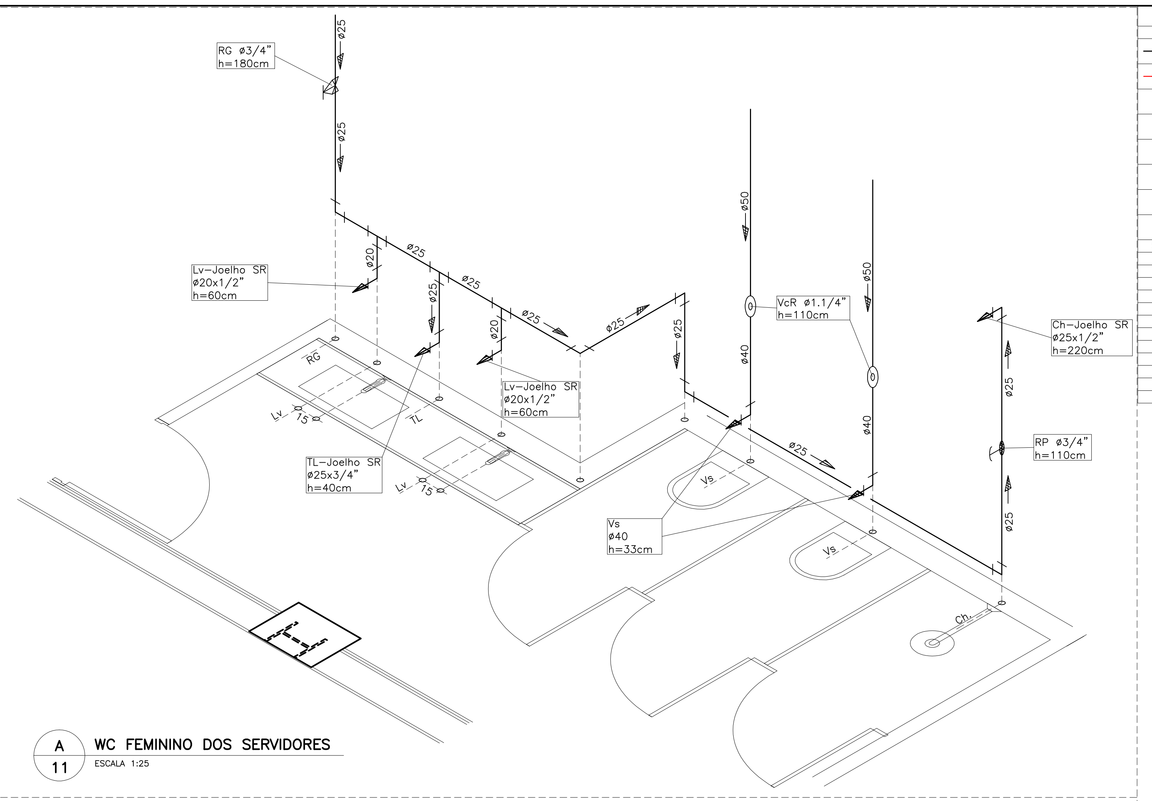

A 11 WC FEMININO DOS SERVIDORES
ESCALA 1:25

LEGENDA DOS DETALHES ISOMÉTRICOS

SIMBOLOGIA	DESCRIÇÃO
	Tubo soldável, diâmetro indicado Referência: PVC soldável Tigre ou tecnicamente equivalente
	Tubo cpvc soldável, diâmetro indicado Referência: Aquatherm Tigre ou tecnicamente equivalente
	Ponto de consumo de água, saída em joelho soldável/roscável (SR), diâmetro indicado.
	Ponto de consumo de água, saída em luva soldável/roscável (SR), diâmetro indicado.
	Indicação de registro de gaveta, diâmetro indicado.
	Indicação de registro de pressão, diâmetro indicado.

PONTOS DE ÁGUA

SIGLA	DESCRIÇÃO	DIÂMETRO	ALTURA
Ch	Chuveiro	ø1/2"	2,20m
Fi	Filtro	ø1/2"	1,30m
Lv	Lavatório	ø1/2"	0,60m
Mic	Mictório	ø1/2"	0,90m
Pi	Pia de copa ou cozinha	ø1/2"	0,60m
Tq	Tanque	ø3/4"	0,90m
RG	Registro de gaveta	indicado	indicado
RP	Registro de pressão	indicado	indicado
VD	Válvula de descarga para mictório	ø3/4"	1,10m
Ve	Bacia sanitária com caixa embutida, Ref.: Montana M9000	ø1/2"	1,00m
Vs	Bacia sanitária com caixa acoplada	ø1/2"	0,20m
TL	Torneira de limpeza	ø3/4"	0,40m

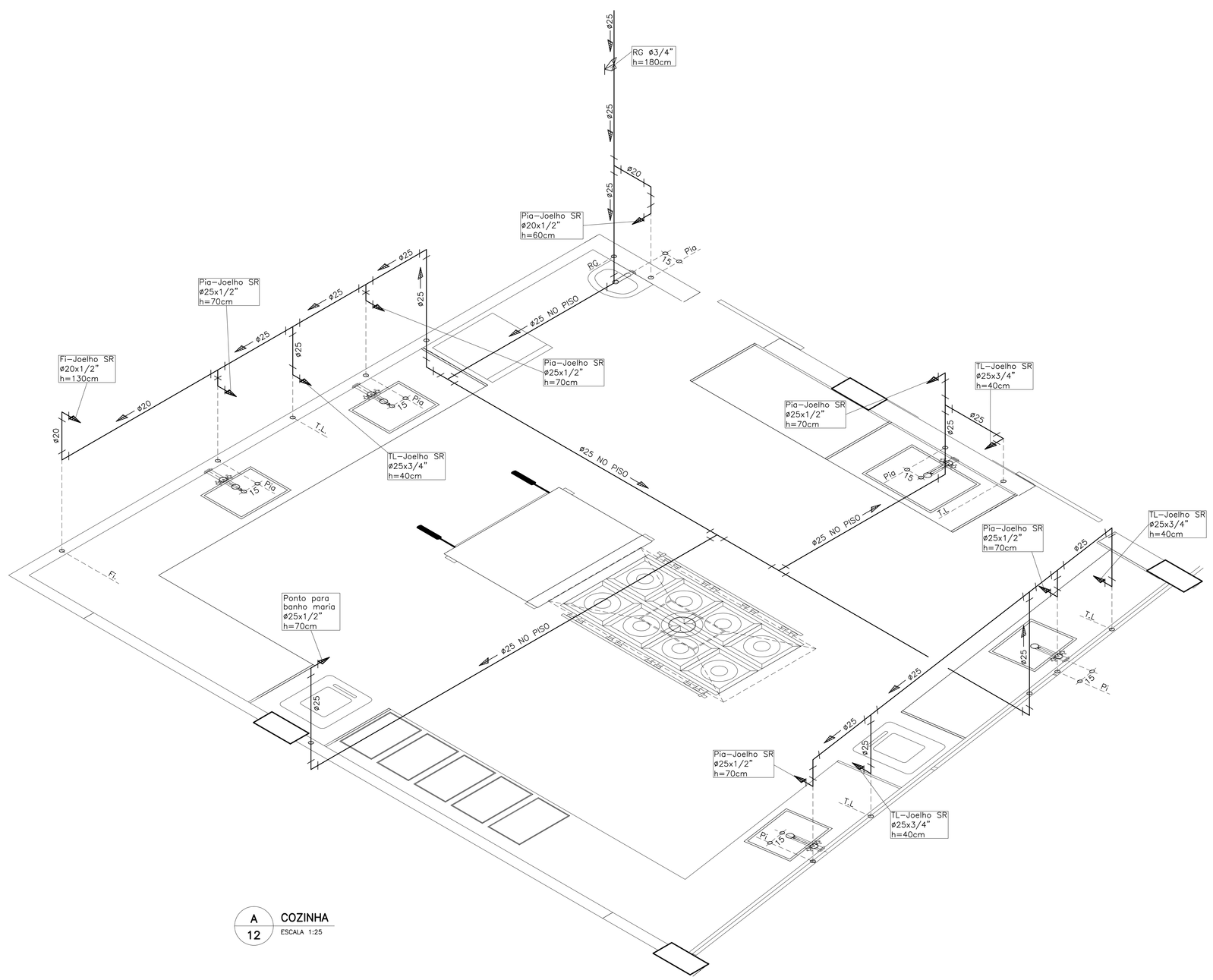

A 12 COZINHA
ESCALA 1:25

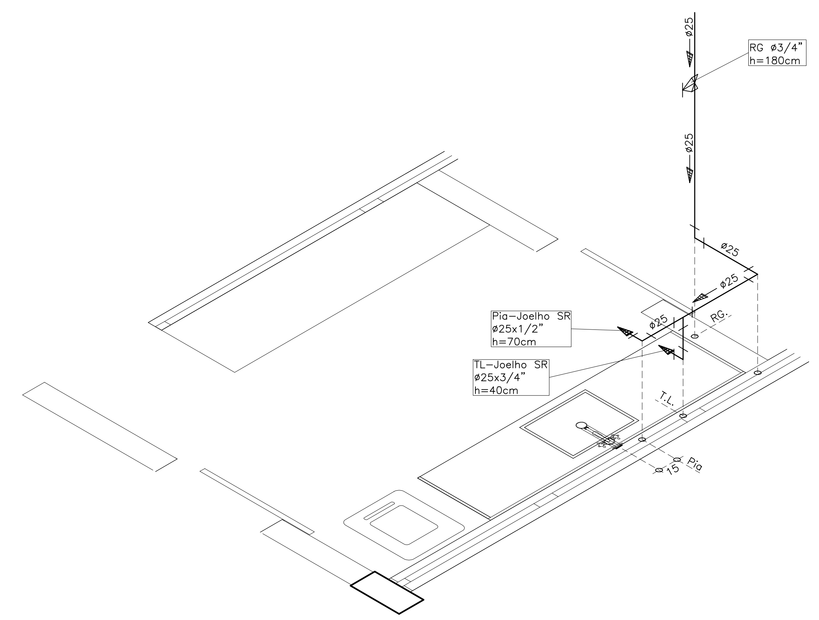

A 13 COPA
ESCALA 1:25

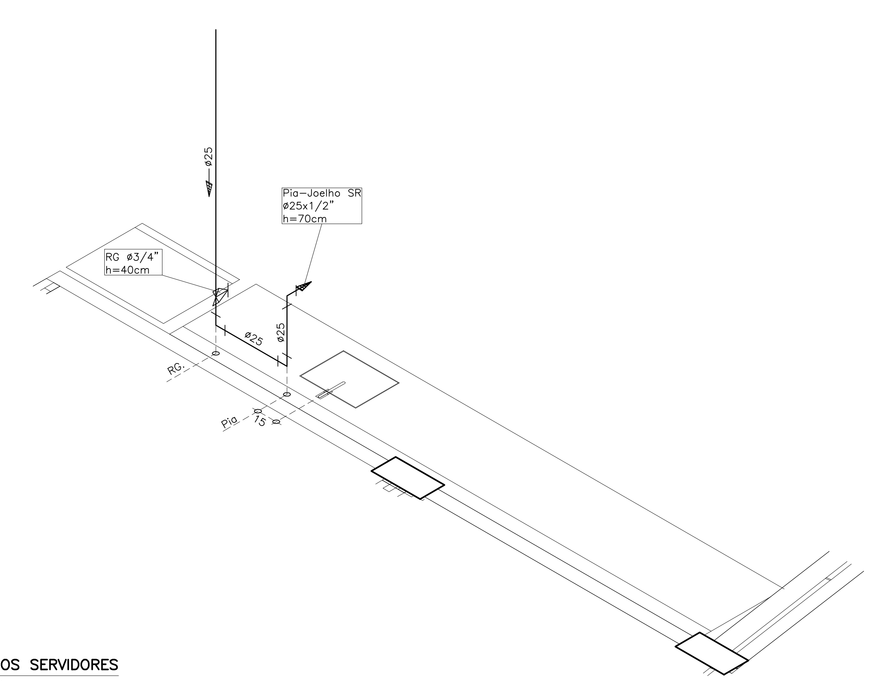

A 14 SALA DOS SERVIDORES
ESCALA 1:25

DESENHO DE REFERÊNCIA	FOLHA
PAVIMENTO TÉRREO INFERIOR	001/011
PAVIMENTO TÉRREO INTERMEDIÁRIO	002/011
PAVIMENTO TÉRREO SUPERIOR	003/011
COBERTURA	004/011
DETALHES DE ESGOTO (E–01 A E–05)	005/011
DETALHES DE ESGOTO (E–06 A E–14)	006/011
DETALHES DE ESGOTO (E–15 A E–18)	007/011
DETALHES ISOMÉTRICOS (A–01 A A–08)	008/011
DETALHES ISOMÉTRICOS (A–09 A A–14)	009/011
DETALHES ISOMÉTRICOS (A–15 A A–24)	010/011
DETALHES ISOMÉTRICOS (A–25 A A–30)	011/011

REVISÃO	DATA	DESCRIÇÃO
R01	06/11/2019	ALTERAÇÕES FEITAS CONFORME RELATÓRIO DE COMPATIBILIZAÇÃO
R02	11/05/2020	ALTERAÇÕES FEITAS CONFORME RELATÓRIO DE COMPATIBILIZAÇÃO
R03	25/06/2020	REVISÃO CONFORME RELATÓRIO DE COMPATIBILIZAÇÃO DE 19-06-20

NOTAS

1 NÃO MEDIR O DESENHO, SIM APENAS CONSIDERAR AS COTAS.
2 TODAS AS COTAS DEVEM SER VERIFICADAS NA OBRA, QUALQUER DIVERGÊNCIA DEVERÁ SER CONFIRMADA NA OBRA.
3 EM CASO DE INCOERÊNCIA ENTRE DESENHOS, A ESCALA MAIS AMPLA É A QUE VIGORA.
4 EM CASO DE DÚVIDA, O ARQUITETO (CEA) ENGENHEIRO RESPONSÁVEL DEVERÁ SER COMUNICADO.
5 QUALQUER ALTERAÇÃO DEVERÁ SER PRECEDIDA DE CONSULTA À CONSTRUTORA MEDIANTE EXECUÇÃO DE PROTÓTIPO E APROVAÇÃO PRÉVIA DO ARQUITETO RESPONSÁVEL E DO CLIENTE.
6 OBSERVAR AS NORMAS DE ACESSIBILIDADE VIGENTE (NBR 9050/94, NBR9284).
7 OBSERVAR A NORMA DE ELEVADORES VIGENTE (NBR 5665/83, NBR5984, NBR5985, E OUTRAS).
8 OBSERVAR A NORMA DE DESMOFRAMES VIGENTE (NBR 7678/83).
9 PORTAS E PAINÉIS DE VIDRO DEVEM ATENDER À LEI 7.678, DE 1 DE JULHO DE 1988. TODAS AS ESQUADRIAS COM VIDROS ABAIXO DE 1,60m PARA O EXTERIOR DIVIDI-ABAIXO DE 80CM DE ALTURA TERÃO VIDROS DE SEGURANÇA (LAMINADO OU ANÁLOGO).
10 OS GUARDA-CORPOS DEVERÃO SER EXECUTADOS EM CHAPA DE AÇO, TOMANDO COMO REFERÊNCIA AS MEDIDAS MÍNIMAS ESTABELECIDAS NA NORMA REGULADORA DE OBRA A NORMA NBR 1679/85.
11 RESISTÊNCIA DO CORRIMÃO 980 N/m= 1000 kgf/m.
12 O PROFISSIONAL RESPONSÁVEL PELA EXECUÇÃO DA OBRA DEVERÁ COMPROMETER-SE A CONSTRUIR A GALGADA DE BOA QUALIDADE, ATENDENDO AS NORMAS DA ABNT, PARA ASSEGURAR A ESTABILIDADE DA ESTRUTURA.
13 O PROFISSIONAL RESPONSÁVEL PELA EXECUÇÃO DA OBRA, JUNTAMENTE COM O PROPRIETÁRIO, DEVERÁ COMPROMETER-SE A EXECUTAR A INSTALAÇÃO DE PIBO TATS, DE ALERTA E DIRECIONAL.
14 A ÁREA DE ATENDIMENTO DEVERÁ SER ACESSÍVEL, DE FÁCIL ACESSO E DE ACESSIBILIDADE ÀS PESSOAS COM DIFICULDADE DE LOCOMOÇÃO TENDO LARGURA MÍNIMA DE 1,20 ENTRE CONTRATORES, RELEIRA COM BORDAS ARREDONDADAS OU CHANFRADAS COM ALTURA MÁXIMA DE 1,5 m E TRILHOS DE DIÂMETRO EM PORTAS DE CORRER.
15 PISO DE ÁREAS MOLHADAS DEVERÁ SER ANTIDERRAPANTE, COM CAIMENTO PARA ESCOAMENTO LIRE E RESISTÊNCIA A 2 HORAS AO FOGO. TODAS AS PAVIMENTAÇÕES DEVEM SER EXECUTADAS COM PISO REGULAR E ANTIDERRAPANTE.
16 A COTA ALTIMÉTRICA DO LOTE NO PONTO MÉDIO É DE 685,16m e CORRESPONDE AO NÍVEL -1,10m DO PROJETO. FOI ADOTADO COMO COTA ZERO DO PROJETO O NÍVEL 686,26m.
17 A GERAL DE ÓLEO FOI LOCADA RESPECTIVADO OS SEGUINTES APARTAMENTOS: 3m DE QUALQUER PORTE DE ERAÇÃO, 1,5m DE ABERTURAS, RALOS, POCOS, GANALETAS E OUTROS DA NÍVEL INFERIOR; 8m DE DEPÓSITO DE MATERIAL INFLAMÁVEL E 1,5m DE ABERTURAS, RALOS, POCOS.
18 OS REBEBEDOUROS DE HIDRANTES E APRAHLER TERÃO RESISTÊNCIA DE 4 HORAS AO FOGO.
19 TODAS AS PORTAS DE SALAS COM MAIS DE 200 PESSOAS TERÃO BARRAS ANTI-PÂNICO NO SENTIDO DA SAÍDA, INSTALADAS A 90CM DO PISO ACABADO.

RESPONSÁVEIS TÉCNICOS PELO PROJETO

ENG. CIVIL E ENG. ELETRICISTA ADALBERTO B. PONTES
CREA 13.786 - DF/DF

OBRA
CENTRO EDUCACIONAL CRIXÁ
AV. CRIXÁ, LOTE 6/6, BAIRRO CRIXÁ, SÃO SEBASTIÃO, DF

ETAPA
PROJETO EXECUTIVO

OBJETO
INSTALAÇÕES HIDROSSANITÁRIAS
DETALHES ISOMÉTRICOS (A-08 A A-14)

DATA	REVISÃO	ESCALA	FOLHA
JUN | 2020	R03	1:25	IHS-009

martins PROJETOS DE INSTALAÇÕES

SIA - 3 9/F 880 SALA 317/318 ED. ITAÚ
Cep 71215-000 BRASILIA/DF
Fone (061) 3032 9440
e-mail : martinsprojetos@martinsprojetos.com

CONFIGURAÇÃO P/ PLOTAGEM | COR ESP. 0,08 | 0,1 | 0,3 | 0,4 | 0,5 | 0,6 | 0,7 | 0,8 | DEMAIS 0,4 | PLOT SCALE 1 x 1 | PLOTAGENS PREFERENCIALMENTE COLORIDAS
COLOR BLACK | AUT.

CDH_02-IHS-PE-FLH-009-R03.dwg

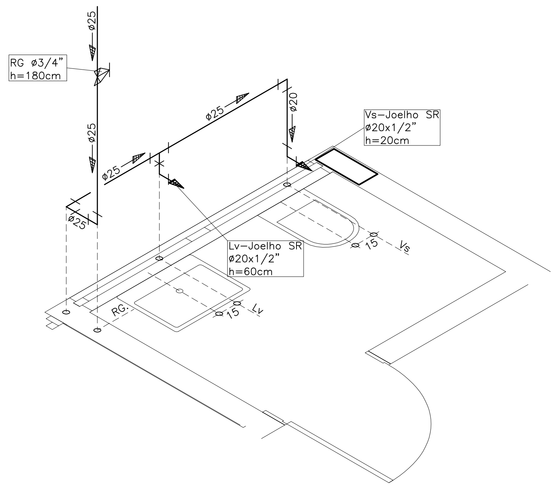

A 15 SANITÁRIO DA GUARITA
ESCALA 1:25

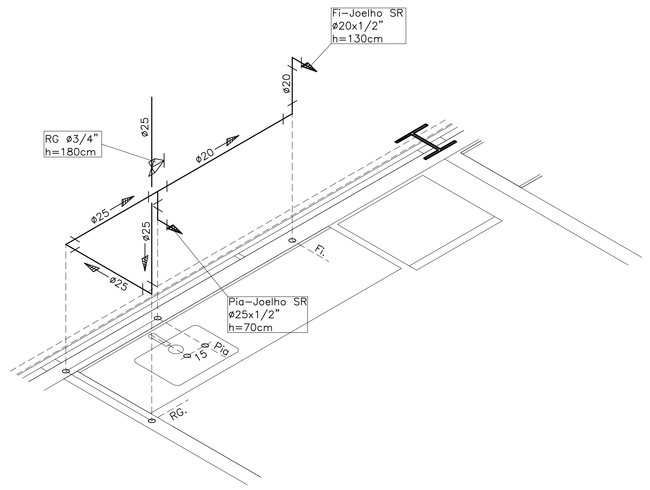

A 16 COPA
ESCALA 1:25

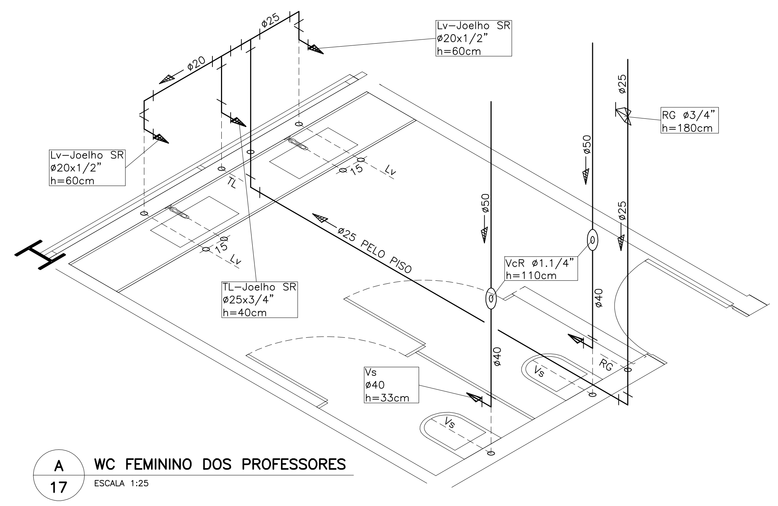

A 17 WC FEMININO DOS PROFESSORES
ESCALA 1:25

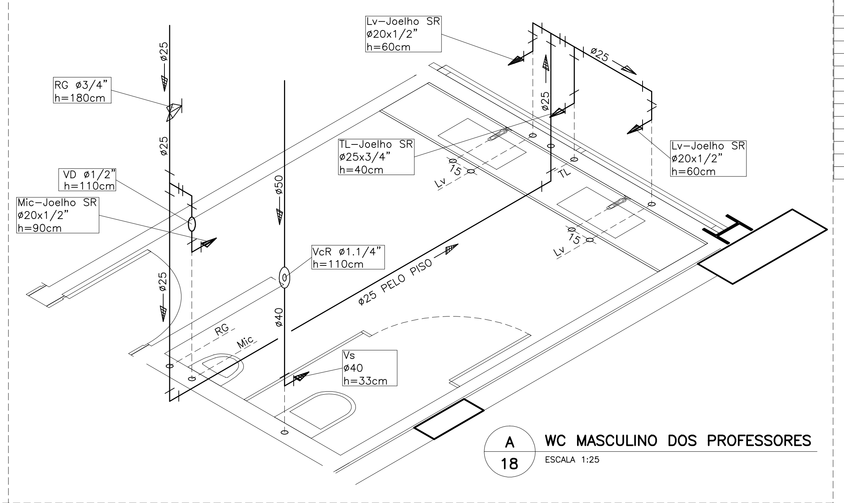

A 18 WC MASCULINO DOS PROFESSORES
ESCALA 1:25

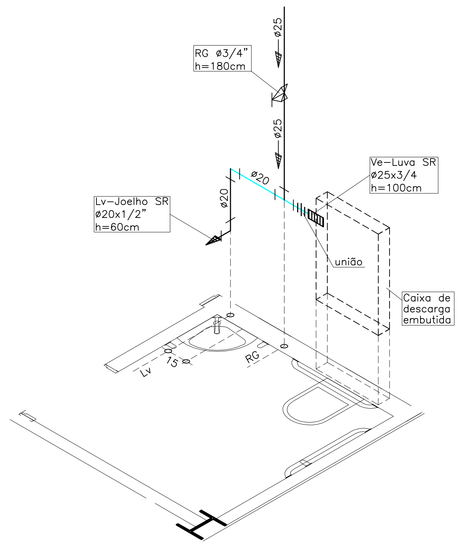

A 19 WC PCD DOS PROFESSORES
ESCALA 1:25

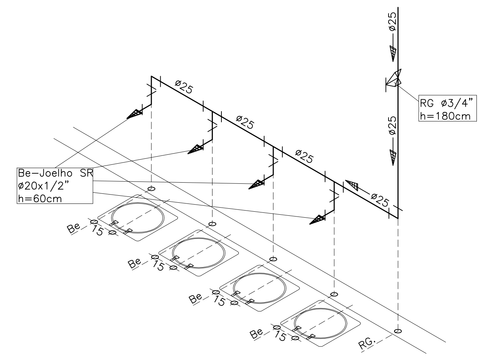

A 20 BEBEDOURO
ESCALA 1:20

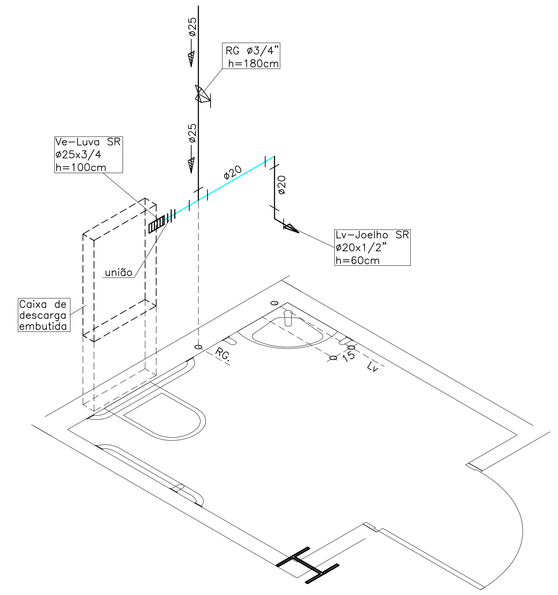

A 21 WC PCD
ESCALA 1:25

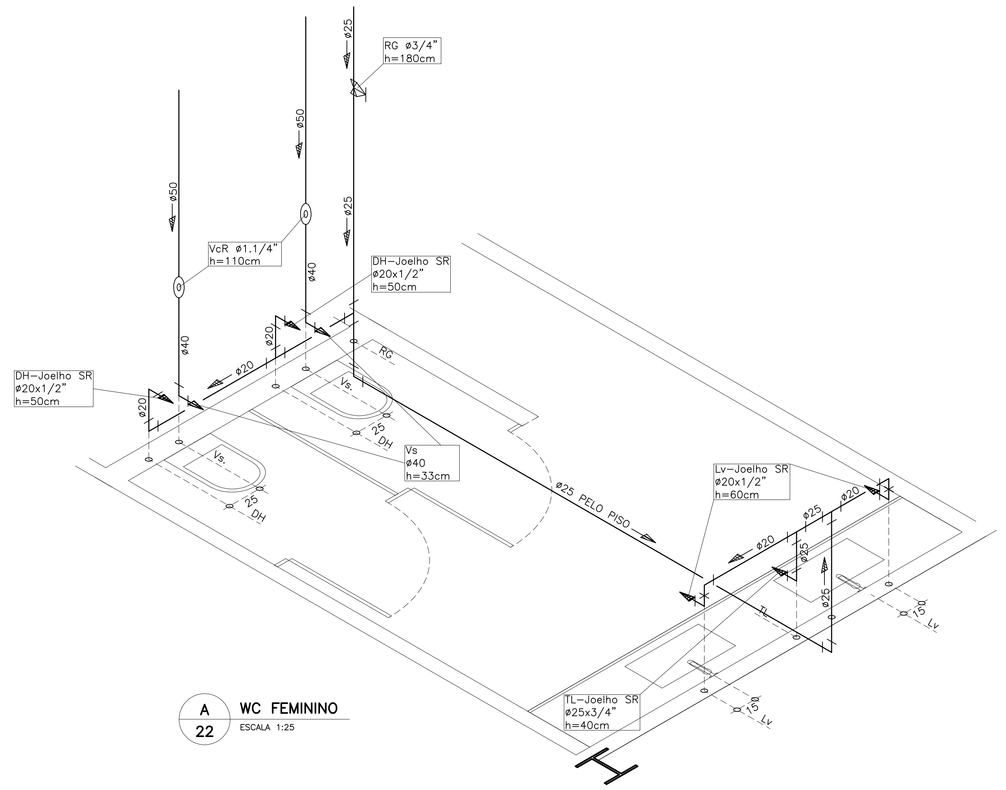

A 22 WC FEMININO
ESCALA 1:25

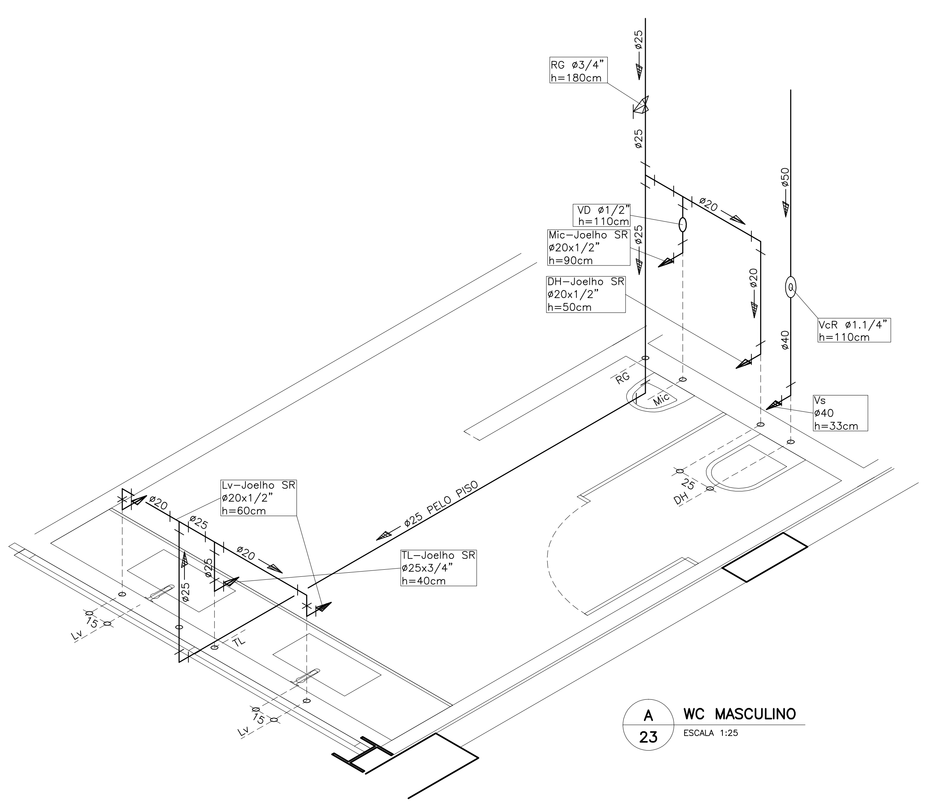

A 23 WC MASCULINO
ESCALA 1:25

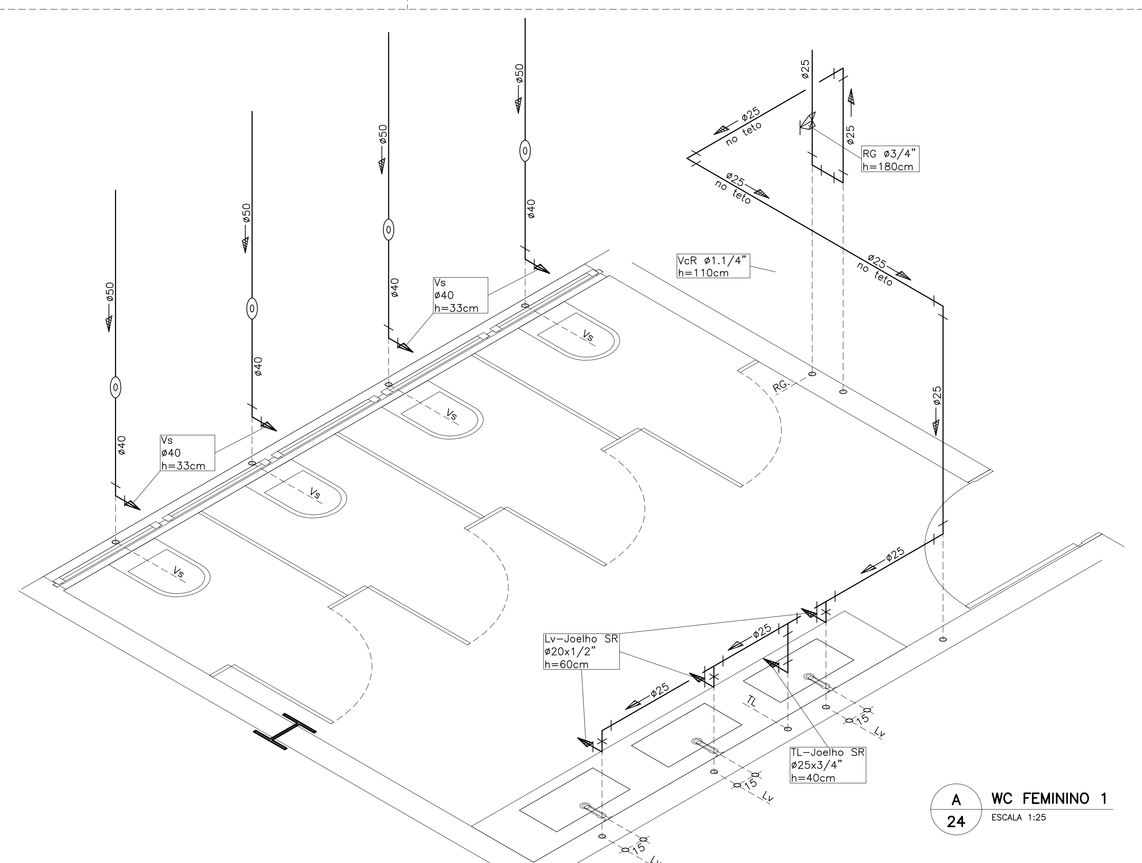

A 24 WC FEMININO 1
ESCALA 1:25

LEGENDA DOS DETALHES ISOMÉTRICOS

SIMBOLOGIA	DESCRIÇÃO
	Tubo soldável, diâmetro indicado Referência: PVC soldável Tigre ou tecnicamente equivalente
	Tubo cpvc soldável, diâmetro indicado Referência: Aquatherm Tigre ou tecnicamente equivalente
	Ponto de consumo de água, saída em joelho soldável/rosacável (SR), diâmetro indicado.
	Ponto de consumo de água, saída em luva soldável/rosacável (SR), diâmetro indicado.
	Indicação de registro de gaveta, diâmetro indicado.
	Indicação de registro de pressão, diâmetro indicado.

PONTOS DE ÁGUA

SIGLA	DESCRIÇÃO	DIÂMETRO	ALTURA
Ch	Chuveiro	ø1/2"	2,20m
Fi	Filtro	ø1/2"	1,30m
Lv	Lavatório	ø1/2"	0,60m
Mic	Mictório	ø1/2"	0,90m
Pi	Pia de copa ou cozinha	ø1/2"	0,60m
Tq	Tanque	ø3/4"	0,90m
RG	Registro de gaveta	indicado	indicado
RP	Registro de pressão	indicado	indicado
VD	Válvula de descarga para mictório	ø3/4"	1,10m
Ve	Bacia sanitária com caixa embutida, Ref.: Montana M9000	ø1/2"	1,00m
Vs	Bacia sanitária com caixa acoplada	ø1/2"	0,20m
TL	Torneira de limpeza	ø3/4"	0,40m

DESENHO DE REFERÊNCIA	FOLHA
PAVIMENTO TÉRREO INFERIOR	001/011
PAVIMENTO TÉRREO INTERMEDIÁRIO	002/011
PAVIMENTO TÉRREO SUPERIOR	003/011
COBERTURA	004/011
DETALHES DE ESGOTO (E–01 A E–05)	005/011
DETALHES DE ESGOTO (E–06 A E–14)	006/011
DETALHES DE ESGOTO (E–15 A E–18)	007/011
DETALHES ISOMÉTRICOS (A–01 A A–08)	008/011
DETALHES ISOMÉTRICOS (A–09 A A–14)	009/011
DETALHES ISOMÉTRICOS (A–15 A A–24)	010/011
DETALHES ISOMÉTRICOS (A–25 A A–30)	011/011

REVISÃO	DATA	DESCRIÇÃO
R01	06/11/2019	ALTERAÇÕES FEITAS CONFORME RELATÓRIO DE COMPATIBILIZAÇÃO
R02	11/05/2020	ALTERAÇÕES FEITAS CONFORME RELATÓRIO DE COMPATIBILIZAÇÃO
R03	20/06/2020	REVISÃO CONFORME RELATÓRIO DE COMPATIBILIZAÇÃO DE 19-06-20

NOTAS

1 NÃO MEDIR O DESENHO, SEMPRE CONSIDERAR AS COTAS.
2 COTAS EM METROS, VÍRGULA EM METRO, TODA COTA ESGUIÇADA DEVERÁ SER CONFIRMADA NA OBRA.
3 EM CASO DE INCIDÊNCIA ENTRE DESENHOS, A ESCALA MAIS AMPLA É A QUE VIGORA.
4 TODOS OS DETALHES DO PROJETO DEVERÃO SER CONFERIDOS NA OBRA ANTES DE SEREM COMBINADOS.
5 TODOS OS DETALHES DO PROJETO SERÃO ADEQUADOS PELA CONSTRUTORA MEDIANTE EXECUÇÃO DE PROTÓTIPO E APROVAÇÃO PRÉVIA DO ARQUITETO RESPONSÁVEL E DO CLIENTE.
6 OBSERVAR AS NORMAS DE SEGURANÇA DO TRABALHO (NR18, NR6, NR10, NR12, NR17, NR23, NR35).
7 OBSERVAR AS NORMAS DE SUPERVISÃO/FISCALIZAÇÃO VIGENTES (NBR 5626/98, NBR9050, NBR9077, NBR9284, E OUTRAS).
8 OBSERVAR A NORMA DE DESEMPENHO (NBR 15.575/13).
9 OBSERVAR A NORMA DE VIDROS NA CONSTRUÇÃO CIVIL (NBR 7199 DE 1 DE JULHO DE 1989. TODAS AS ESQUADRIAS COM VIDROS VOLTADOS PARA O EXTERIOR DEVO ASSUMIR DE BOCA DE ALTURA TERÃO VIDROS DE SEGURANÇA (LAMINADO OU ARMADO).
10 TODAS AS ESQUADRIAS COMPRIMA DEVERÃO SER EXECUTADOS EM CHAPA DE AÇO, TOMANDO COMO REFERÊNCIA AS MEDIDAS INDICADAS EM PROJETO, OBEDECER OBEDECER AREA A NORMA NBR 1073/86.
11 RESISTÊNCIA DO CORRIMÃO NB Nbr – NBR 9050
12 RESPONSABILIDADE DO CONSTRUTOR: A EXECUÇÃO DA OBRA BE COMPROMETE A CONSTRUIR A GALGADA DE BOA RESPONSABILIDADE, ADEQUANDO COM AS VIGENCIAL CONFORME VÍCIOS DE ESPECIFICÇÕES DO DP.
13 O PROFISSIONAL RESPONSÁVEL PELA EXECUÇÃO DA OBRA, JUNTAMENTE COM O PROPRIETÁRIO, BE COMPROMETE A CUMPRIR O PROJETO, SEM ALTERAÇÕES, SALVO MEDIANTE CONSULTA.
14 OS VÍCIOS DE ACÚMEO DA EXPOSIÇÃO, PARA PERMITIR ACESSIBILIDADE AS PESSOAS COM DIFICULDADE DE LOCOMOÇÃO TERÃO LARGURA MÍNIMA DE OITENTA CENTIMETROS, BOLSEIRA COM BORDAS ARREDONDADAS OU CHAMFRANDAS E ESTARÃO LIVRES DE QUINAS VIVAS, PARA PROTEÇÃO DE PEDESTRES CEGOS.
15 TODAS AS ESCADAS SERÃO EXECUTADAS EM PISO ANTIDERRAPANTE, O ACABAMENTO LISO E RESISTÊNCIA A HORAS AO FOGO. TODAS AS RAMPAS SERÃO EXECUTADAS COM PISO REGULAR E ANTIDERRAPANTE.
16 A ALTURA DO PEITORIL DA JANELA DEVERÁ SER DE 1,00 Nbr e CORRESPONDE AO NÍVEL +L16m DO PROJETO, POI ADOTADA A COTA BRUTA COMO A COTA ZERO DO PROJETO.
17 A CENTRAL DE GLP FOI LOCADA RESPECTIVADO OS BEGUINTES APARTAMENTOS: 3m DE QUALQUER FONTE DE IGNIÇÃO, 1,5m DE QUALQUER ABERTURA, 1,5m DE QUALQUER PORTA E OUTROS 3m NÍVEL INFERIOR; 8m DE DEPÓSITO DE MATERIAL INFLAMÁVEL; 10m DE DEPÓSITO DE HEROSÊNIO.
18 OS RESERVATÓRIOS DE HIDRANTES E SPRINKLER TERÃO RESISTÊNCIA DE 4 HORAS AO FOGO.
19 TODAS AS ESCADAS COM MAIS DE 200 PESSOAS TERÃO BARREIRA ANTI-PÂNICO NO SENTIDO DA SAÍDA, INSTALADA A BEIRA DO PISO ACABADO.

RESPONSÁVEIS TÉCNICOS PELO PROJETO

ENG. CIVIL E ENG. ELETRICISTA ADALBERTO B. PONTES
CREA 13.795 - D/SP

OBRA
CENTRO EDUCACIONAL CRIXÁ
AV. ANHANGUERA, 1270 (S. MARKO CRIXÁ), SÃO BERNARDO, SP
ESQPN.

OBJETO
INSTALAÇÕES HIDROSSANITÁRIAS
DETALHES ISOMÉTRICOS (A-15 A A-24)

PROJETO EXECUTIVO

DATA	REVISÃO	ESCALA	FOLHA
JUN | 2020	R03	1:25	IHS-010

martins
PROJETOS DE INSTALAÇÕES
SIA - 3 N° 990 SALA 2070/2105 ED. ITAÚ
CEP 71200-000 BRSB DF
Fone (061) 3032 6448
e-mail : reactivaprojetos@reactivaprojetos.com

CONFIGURAÇÃO P/ PLOTAGEM | COR ESP. 0,08 | 0,1 | 0,3 | 0,4 | 0,5 | 0,6 | 0,7 | 0,8 | DEMAIS 0,4 | PLOT SCALE 1 1 | PLOTAGENS PREFERENCIALMENTE COLORIDAS
COLOR | BLACK | AUT.

CDH_02-IHS-PE-FLH-010-R03.dwg

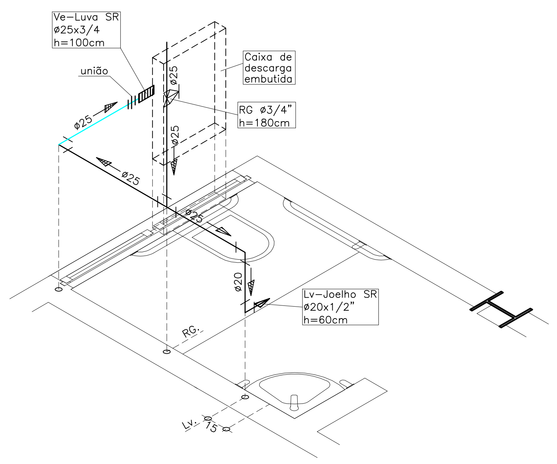

A 25 WC PCD
ESCALA 1:25

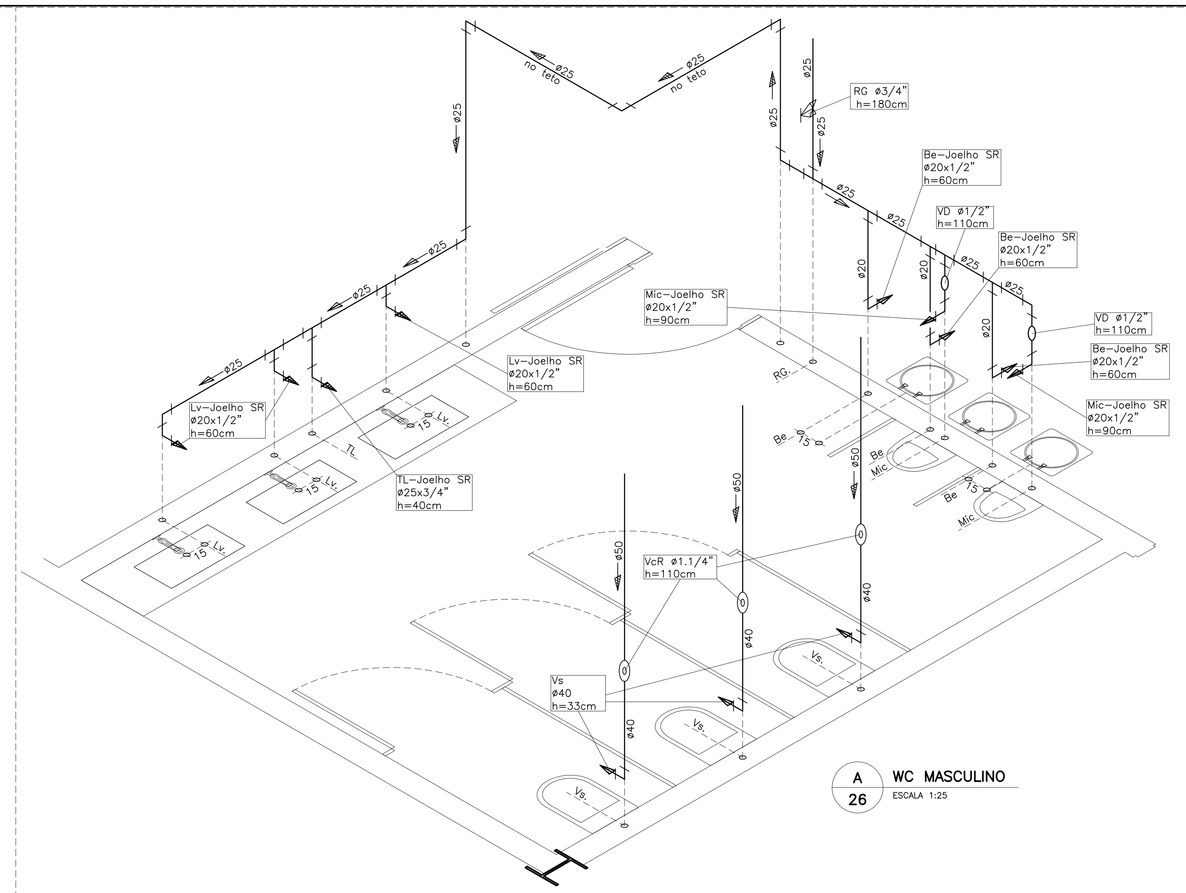

A 26 WC MASCULINO
ESCALA 1:25

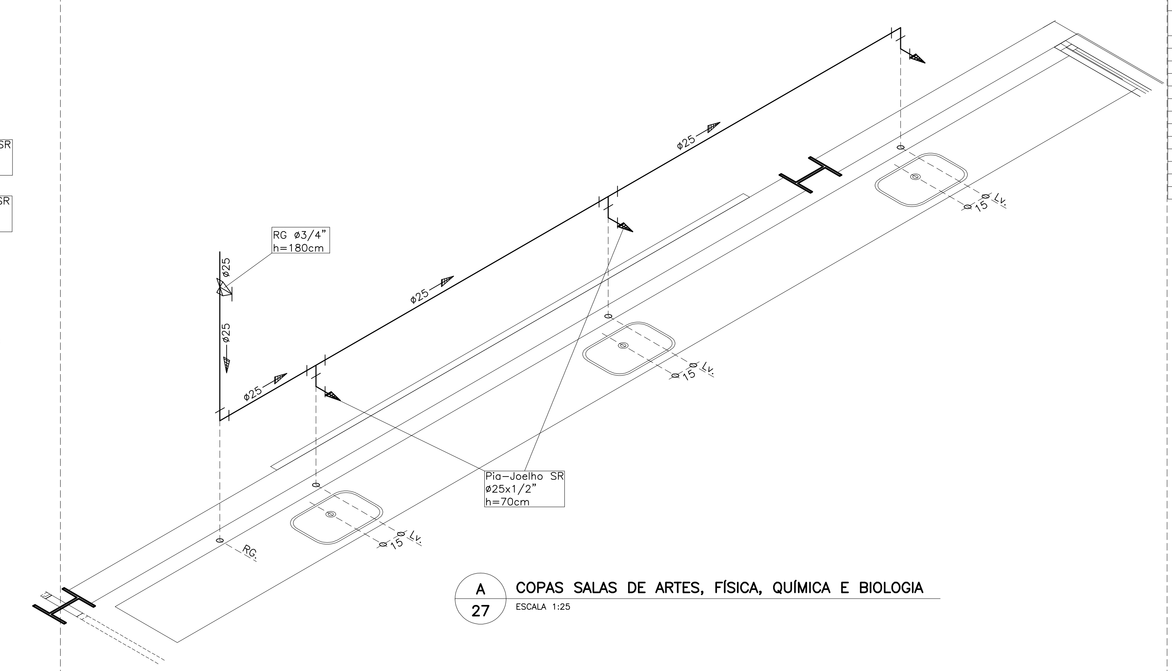

A 27 COPAS SALAS DE ARTES, FÍSICA, QUÍMICA E BIOLOGIA
ESCALA 1:25

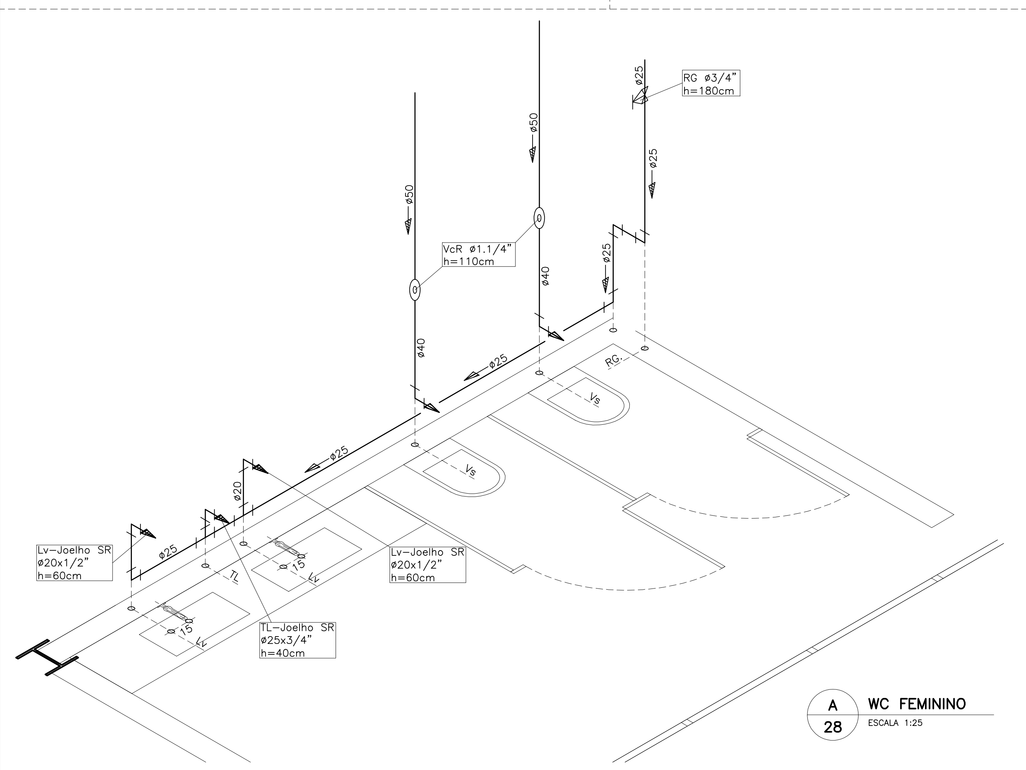

A 28 WC FEMININO
ESCALA 1:25

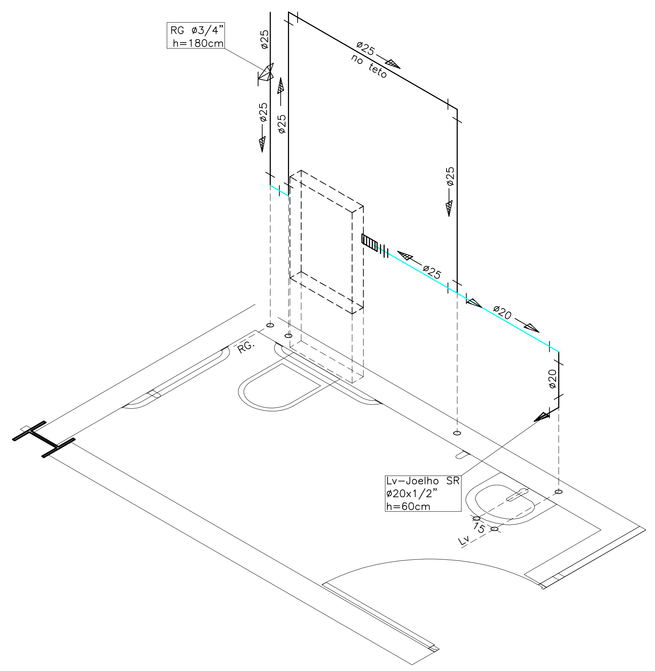

A 29 WC PCD
ESCALA 1:25

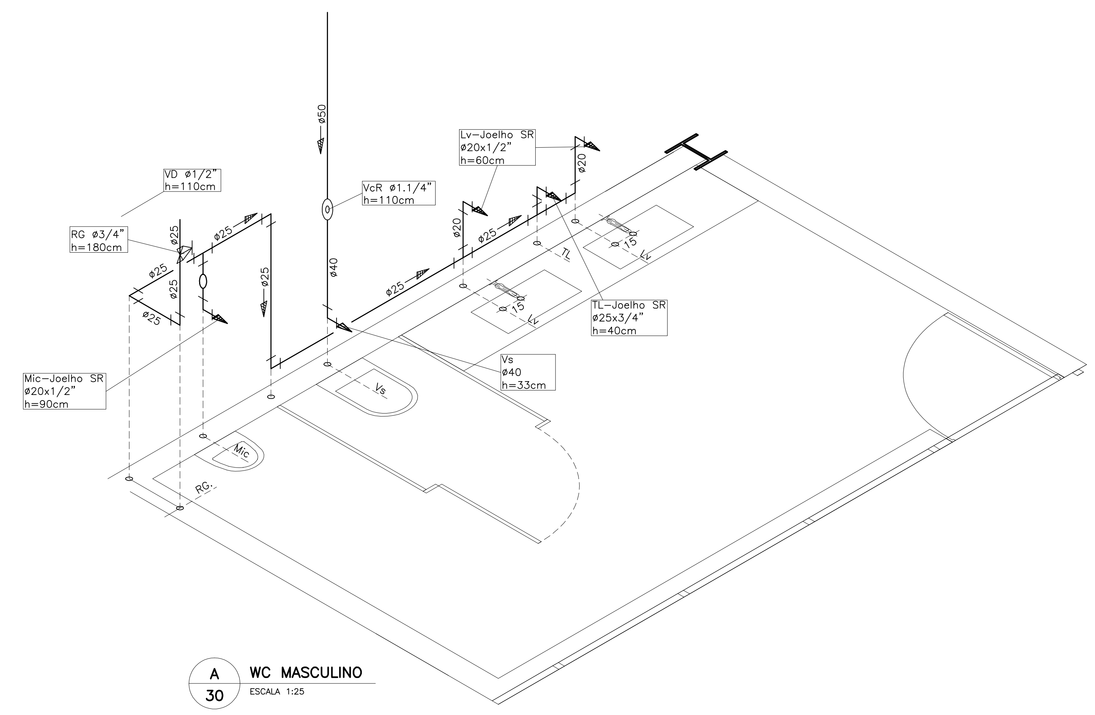

A 30 WC MASCULINO
ESCALA 1:25

LEGENDA DOS DETALHES ISOMÉTRICOS

SIMBOLOGIA	DESCRIÇÃO
	Tubo soldável, diâmetro indicado Referência: PVC soldável Tigre ou tecnicamente equivalente
	Tubo cpvc soldável, diâmetro indicado Referência: Aquatherm Tigre ou tecnicamente equivalente
	Ponto de consumo de água, saída em joelho soldável/roscável (SR), diâmetro indicado.
	Ponto de consumo de água, saída em luva soldável/roscável (SR), diâmetro indicado.
	Indicação de registro de gaveta, diâmetro indicado.
	Indicação de registro de pressão, diâmetro indicado.

PONTOS DE ÁGUA

SIGLA	DESCRIÇÃO	DIÂMETRO	ALTURA
Ch	Chuveiro	ø1/2"	2,20m
Fl	Filtro	ø1/2"	1,30m
Lv	Lavatório	ø1/2"	0,60m
Mic	Mictório	ø1/2"	0,90m
Pi	Pia de copa ou cozinha	ø1/2"	0,60m
Tq	Tanque	ø3/4"	0,90m
RG	Registro de gaveta	indicado	indicado
RP	Registro de pressão	indicado	indicado
VD	Válvula de descarga para mictório	ø3/4"	1,10m
Ve	Bacia sanitária com caixa embutida, Ref.: Montana M9000	ø1/2"	1,00m
Vs	Bacia sanitária com caixa acoplada	ø1/2"	0,20m
TL	Torneira de limpeza	ø3/4"	0,40m

DESENHO DE REFERÊNCIA	FOLHA
PAVIMENTO TÉRREO INFERIOR	001/011
PAVIMENTO TÉRREO INTERMEDIÁRIO	002/011
PAVIMENTO TÉRREO SUPERIOR	003/011
COBERTURA	004/011
DETALHES DE ESGOTO (E–01 A E–05)	005/011
DETALHES DE ESGOTO (E–09 A E–14)	006/011
DETALHES DE ESGOTO (E–15 A E–18)	007/011
DETALHES ISOMÉTRICOS (A–01 A A–08)	008/011
DETALHES ISOMÉTRICOS (A–09 A A–14)	009/011
DETALHES ISOMÉTRICOS (A–15 A A–24)	010/011
DETALHES ISOMÉTRICOS (A–25 A A–30)	011/011

REVISÃO	DATA	DESCRIÇÃO
R01	06/11/2019	ALTERAÇÕES FEITAS CONFORME RELATÓRIO DE COMPATIBILIZAÇÃO
R02	11/05/2020	ALTERAÇÕES FEITAS CONFORME RELATÓRIO DE COMPATIBILIZAÇÃO
R03	25/06/2020	REVISÃO CONFORME RELATÓRIO DE COMPATIBILIZAÇÃO DE 19-06-20

NOTAS

1 NÃO MEDIR O DESENHO, SEMPRE CONSIDERAR AS COTAS.
2 AS COTAS DE NÍVEL DEVEM SER CONFERIDAS NA OBRA. QUALQUER DIVERGÊNCIA DEVERÁ SER CONFIRMADA NA OBRA.
3 EM CASO DE INCOERÊNCIA ENTRE DESENHOS, A ESCALA MAIS AMPLA É A QUE VIGORA.
4 EM CASO DE DÚVIDA, O ARQUITETO E/OU ENGENHEIRO RESPONSÁVEL DEVERÁ SER CONSULTADO.
5 NENHUMA ALTERAÇÃO DEVERÁ SER EFETUADA SEM O CONSENTIMENTO DA CONSTRUTORA MEDIANTE EXECUÇÃO DE PROTÓTIPO E APROVAÇÃO PRÉVIA DO ARQUITETO RESPONSÁVEL E DOS PROJETISTAS.
6 OBSERVAR AS NORMAS DE ACESSIBILIDADE VIGENTE (NBR 9050/94, 1993/95).
7 OBSERVAR AS NORMAS DE SEGURANÇA CONTRA INCÊNDIO (NBR 9077/93, 9191/93, 9514/95, E OUTRAS).
8 OBSERVAR A NORMA DE DESRATIZAÇÃO (NBR 5627/80).
9 PORTAS E PAINÉIS DE VIDRO DEVEM ATENDER À LEI FEDERAL DE 1 DE JULHO DE 1988. TODAS AS ESQUADRIAS COM VIDROS ATÉ 0,90m DO PISO PARA O EXTERIOR EXCETO ABAIXO DE 60CM DE ALTURA TERÃO VIDROS DE SEGURANÇA (LAMINADO OU ANÁLOGO).
10 OS GUARDA-CORPOS DEVERÃO SER EXECUTADOS EM CHAPA DE AÇO, TOMANDO COMO REFERÊNCIA AS MEDIDAS MÍNIMAS ESTABELECIDAS NA NORMA DE SEGURANÇA NR-18 E A NORMA NBR 14718/00.
11 RESISTÊNCIA DO CORRIMÃO 180 kgf. – NBR 9077.
12 O PROFISSIONAL RESPONSÁVEL PELA EXECUÇÃO DA OBRA SE COMPROMETE A CONSTRUIR A GALGADA DE SUA ESPECIALIDADE DE ACORDO COM OS PARÂMETROS DA NORMA NBR 9050/94 E NBR 9077/93.
13 O PROFISSIONAL RESPONSÁVEL PELA EXECUÇÃO DA OBRA, AO ACOMPANHAR OS CONTROLES TÉCNICOS, SE COMPROMETE A EXECUTAR A INSTALAÇÃO DE PISO TÁTIL DE ALERTA E DIRECIONAL.
14 OS VÃOS DE ACESSO DEVERÃO ESTAR DESOBSTRUÍDOS E DEVERÃO ATENDER AS PESSOAS COM DEFICIÊNCIAS DE LOCOMOÇÃO.
15 OS PISOS DEVERÃO SER ANTIDERRAPANTES, PARA PEDESTRES, SEM RAMPAS ARREDONDADAS OU CHANFRADAS COM ALTURA MÁXIMA DE 1,5 cm E TRILHOS DE ENGUTIR EM PORTAS DE CORRER.
16 TODAS AS ESCADAS SERÃO EXECUTADAS DO PISO ANTI-DERRAPANTE, O ACABAMENTO LISO E RESISTÊNCIA A 2 HORAS AO FOGO. TODAS AS RAMPAS SERÃO EXECUTADAS DO PISO RESILAN A 2 ANTI-DERRAPANTE.
17 A ÁREA DE ACESSO DEVERÁ SER ATENDIDA POR ELEVADOR, CONFORME NBR 9050/94 E NBR 14021/94. NO PROJETO, FOI ADOTADA A COTA MÍNIMA VIGENTE A COTA ZERO DO PROJETO.
18 A CENTRAL DE GÁS FOI LOCADA IN LOCO, ATENDENDO OS REQUISITOS ANATEL/ABNT/NBR9735. Ins DE EQUALIZAÇÃO POINTE DE EIRAÇÃO, 1 Ø 6,35mm, 1 Ø 9,52mm, 1 Ø 12,70mm, 1 Ø 19,05mm, 1 Ø 25,40mm, 1 Ø 31,75mm, 1 Ø 38,10mm, 1 Ø 50,80mm, 1 Ø 63,50mm, 1 Ø 76,20mm, 1 Ø 101,60mm, 1 Ø 127,00mm, 1 Ø 152,40mm, ENTRELAÇADAS, 10m DE DEPÓSITO DE HIDROGÊNIO.
19 OS REGISTRADORES DE HIDRANTES E SPRINKLER TERÃO RESISTÊNCIA DE 4 HORAS AO FOGO.
20 OS HIDRANTES E SPRINKLER DEVERÃO SER ANTI-FURTO NO MENTIDO DA BAÍRA, INSTALADAS A MEIA DO PISO ACABADO.

RESPONSÁVEIS TÉCNICOS PELO PROJETO

ENG. CIVIL E ENG. ELETRICISTA ADALBERTO B. PONTES
CREA 13.795 – DF/DF

OBRA
CENTRO EDUCACIONAL CRIXÁ
AV. CRIXÁ, LOTE 05, BAIRRO CRIXÁ, SÃO SEBASTIÃO, DF
ETAPA:
PROJETO EXECUTIVO

OBJETO
INSTALAÇÕES HIDROSSANITÁRIAS
DETALHES ISOMÉTRICOS (A-25 A A-30)

DATA	REVISÃO	ESCALA	FOLHA
JUN | 2020	R03	1:25	IHS-011

martins PROJETOS DE INSTALAÇÕES

SIA – 3 1º BIO SALA 2/3/7/2/10 ED. ITAÚ
CEP 71.200-030 DISTRITO FEDERAL
Fone (061) 3552 6448
e-mail : martinsprojetos@martinsprojetos.com

CONFIGURAÇÃO P/ PLOTAGEM | COR ESP. | 1 0,08 | 2 0,1 | 3 0,3 | 4 0,4 | 5 0,5 | 6 0,6 | 7 0,7 | 8 0,8 | DEMAIS 0,4 | PLOT SCALE 1 x 1 | PLOTAGENS PREFERENCIALMENTE COLORIDAS
COLOR | BLACK | AUT.

CDH_02-IHS-PE-FLH-011-R03.dwg